INSTRUCTION MANUAL
MANUEL D'INSTRUCTION
MANUAL DE INSTRUCCIONES

Battery Charging Case
Boîtier de charge de batteries
Estuche para Carga de Baterías

BCC01
BCC02

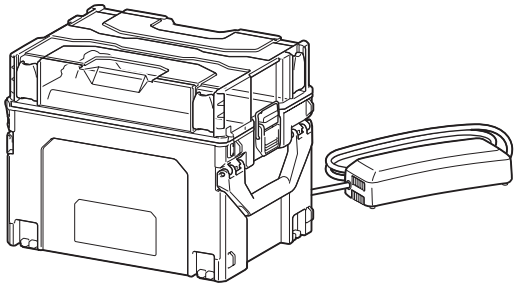

IMPORTANT: Read Before Using.
IMPORTANT : Lire avant usage.
IMPORTANTE: Lea antes de usar.

Symbols

The followings show the symbols which may be used for the equipment. Be sure that you understand their meaning before use.

	Do not short battery.
	Do not expose battery to water or rain.
	Do not destroy battery by fire.
Li-ion	Always recycle battery.
	Do not step on the appliance.

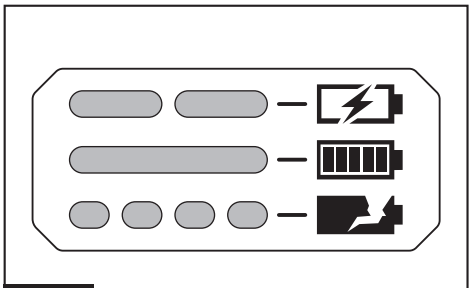

Fig.1

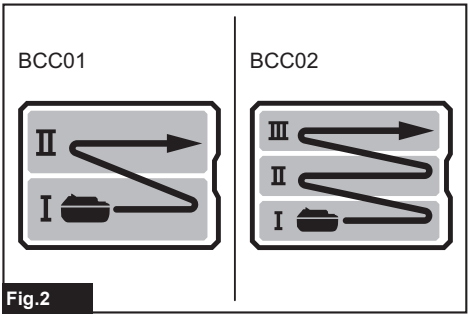

Fig.2

	Charging (0 - 100 %).
	Charging complete.
	Defective battery.
	Efficient charging procedure.
	Efficient charging procedure.

SPECIFICATIONS

Model:	BCC01	BCC02
Input	A.C. 120 V 50–60 Hz / 50/60 Hz	
Output	D.C. 40 V (max.)	
Net weight	6.5 kg (14.3 lbs)	6.8 kg (15.0 lbs)

- Due to our continuing program of research and development, the specifications herein are subject to change without notice.
- Specifications may differ from country to country.
- The weight according to EPTA-Procedure 01/2014, are shown in the table.

SAFETY WARNINGS

IMPORTANT SAFETY INSTRUCTIONS

CAUTION:

1. **SAVE THESE INSTRUCTIONS**
   – This manual contains important safety and operating instructions for the battery charging case.
2. **Before using the battery charging case, read all instructions and cautionary markings on (1) battery charging case, (2)charger, (3) battery, and (4) product using battery.**
3. **CAUTION – To reduce risk of injury, charge only Makita type rechargeable batteries. Other types of batteries may burst causing personal injury and damage.**
4. **Non-rechargeable batteries cannot be charged with this battery charging case.**
5. **Use a power source with the voltage specified on the nameplate of the charger.**
6. **Do not charge the battery cartridge in presence of flammable liquids or gases.**
7. **Do not expose charger to rain, snow, or wet condition.**
8. **Never carry charger by cord or yank it to disconnect from receptacle.**
9. **After charging or before attempting any maintenance or cleaning, unplug the charger from the power source. Pull by plug rather than cord whenever disconnecting charger.**
10. **Make sure cord is located so that it will not be stepped on, tripped over, or otherwise subjected to damage or stress.**
11. **Do not operate charger with damaged cord or plug. If the cord or plug is damaged, ask Makita authorized service center to replace it in order to avoid a hazard.**
12. **Do not operate or disassemble charger if it has received a sharp blow, been dropped, or otherwise damaged in any way; take it to a qualified serviceman. Incorrect use or reassembly may result in a risk of electric shock or fire.**
13. **The battery charger is not intended for use by young children or infirm persons without supervision.**
14. **Young children should be supervised to ensure that they do not play with the battery charger.**
15. **Do not charge battery cartridge when room temperature is BELOW 10°C (50°F) or ABOVE 40°C (104°F). At the cold temperature, charging may not start.**
16. **Do not attempt to use a step-up transformer, an engine generator or DC power receptacle.**
17. **Do not allow anything to cover or clog the charger vents.**
18. **Do not plug or unplug the cord and insert or remove the battery with wet hands.**
19. **Never use gasoline, benzine, thinner, alcohol or the like to clean the charger. Discoloration, deformation or cracks may result.**
20. **Do not store the materials containing combustible liquids, gases or dust in the appliance.**
21. **Do not use this appliance for any purpose other than charging or carrying.**

FCC statement

This device complies with part 15 of the FCC Rules. Operation is subject to the following two conditions: (1) This device may not cause harmful interference, and (2) this device must accept any interference received, including interference that may cause undesired operation.

FCC caution

Changes or modifications not expressly approved by the party responsible for compliance could void the user's authority to operate the equipment.
Note: This equipment has been tested and found to comply with the limits for a Class B digital device, pursuant to part 15 of the FCC Rules. These limits are designed to provide reasonable protection against harmful interference in a residential installation. This equipment generates, uses and can radiate radio frequency energy and, if not installed and used in accordance with the instructions, may cause harmful interference to radio communications. However, there is no guarantee that interference will not occur in a particular installation. If this equipment does cause harmful interference to radio or television reception, which can be determined by turning the equipment off and on, the user is encouraged to try to correct the interference by one or more of the following measures:

— Reorient or relocate the receiving antenna.
— Increase the separation between the equipment and receiver.
— Connect the equipment into an outlet on a circuit different from that to which the receiver is connected.
— Consult the dealer or an experienced radio/TV technician for help.

Makita U.S.A. Inc.
14930 Northam Street, La Mirada, CA 90638-5753, USA
+1-(714) 522-8088

Applicable charger

- DC4002

⚠*WARNING:* **Only use the charger listed above.** Use of any other chargers may cause injury and/or fire.

Carrying the appliance

⚠*CAUTION:* **Hold the handles firmly with both hands when carrying the appliance.** Falling the appliance results in the breakage and personal injury.

⚠*CAUTION:* **To prevent the appliance from falling when carrying, always keep handles dry and clean to avoid slipping from your hands.**

⚠*CAUTION:* **Do not carry the appliance when the charger is connected to the appliance.**

⚠*CAUTION:* **Do not carry the appliance if its lid is not locked with the latch.**

⚠*CAUTION:* **Be sure to insert the battery cartridges firmly when carrying the appliance.** Falling the battery cartridges results in the breakage and personal injury.

⚠*CAUTION:* **Do not carry the appliance with anything other than the battery cartridge and applicable charger inside.**

⚠*CAUTION:* **Use MAKPAC cart (optional accessory) or MAKPAC trolley (optional accessory) if the appliance is heavy. The appliance is too heavy to carry when the battery cartridges are inserted.** Unsafe carrying results in accidents or personal injury.

⚠*CAUTION:* **Close the handles when not in use.**

Use the handles when carry the appliance.

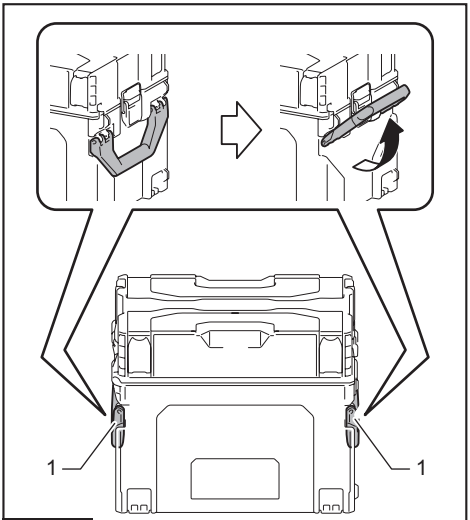

Fig.3

► **1.** Handle

For details of using a MAKPAC cart, refer to the section "MAKPAC cart."
For details of using a MAKPAC trolley, refer to the section "MAKPAC trolley."

Opening and closing the lid

⚠*CAUTION:* **Lock the lid with the latch firmly when closing the lid.**

⚠*CAUTION:* **Be careful not to pinch your fingers when opening and closing the lid.**

⚠*CAUTION:* **Do not force the lid open without removing the latch.** Doing so may result in breakage of the latch.

⚠*CAUTION:* **Do not apply a force to the lid when the lid is open.** Doing so may result in breakage of the lid.

⚠*CAUTION:* **Do not open the lid if there is something on the lid, or if the appliance is unstable.** Doing so may cause breakage and personal injury.

Opening the lid
Release the latch as shown in the arrow and open the lid.

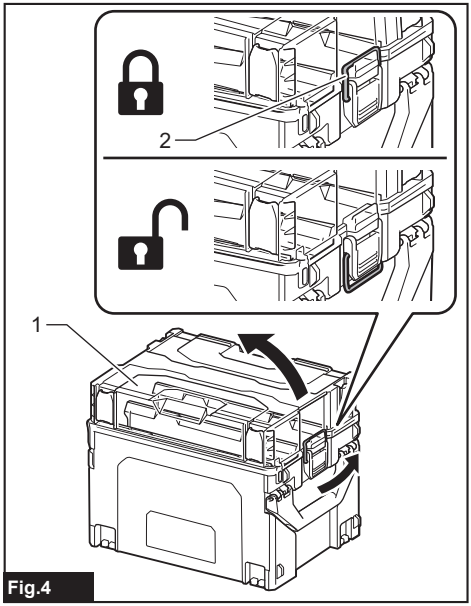

Fig.4

► **1.** Lid **2.** Latch

Closing the lid
Follow the opening procedure in reverse.

Charging

⚠*CAUTION:* **When something attached underneath the appliance, make sure that the appliance is securely attached before charging the battery.**

This appliance can charge four battery cartridges at the same time.

1. Open the cap and insert the connector of the charger into the appliance until it clicks. Insert the plug of the charger into the outlet.
   The charging indication lamp lights up for about 10 seconds, then goes out.

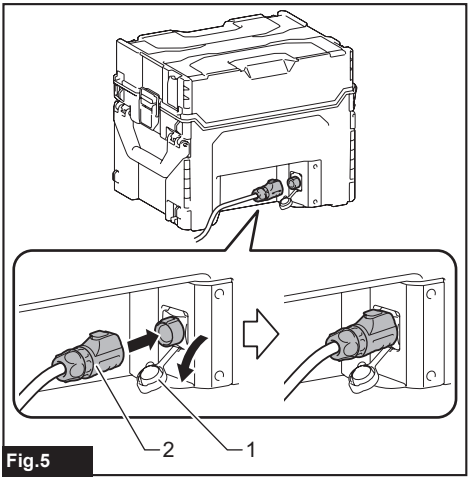

Fig.5

► **1.** Cap **2.** Connector

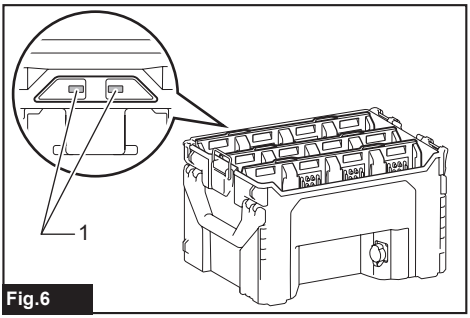

Fig.6

► **1.** Charging indication lamp

2. Open the lid of the appliance and insert the battery cartridge. Insert it all the way until it locks in place with a little click. If you can see the red indicator as shown in the figure, it is not locked completely.
   The charging indication lamp blinks in blue when charging starts, lights up green when charging is complete.

3. After charging, remove the battery cartridge from the appliance and unplug the charger.
   To remove the battery cartridge, slide it from the appliance while sliding the button on the front of the cartridge.

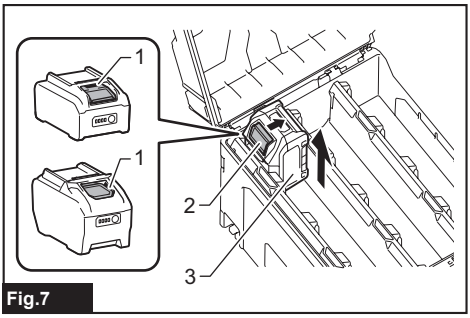

Fig.7

► **1.** Red indicator **2.** Button **3.** Battery cartridge

4. Remove the connector of the charger from the appliance while pressing the lock button and then close the cap.

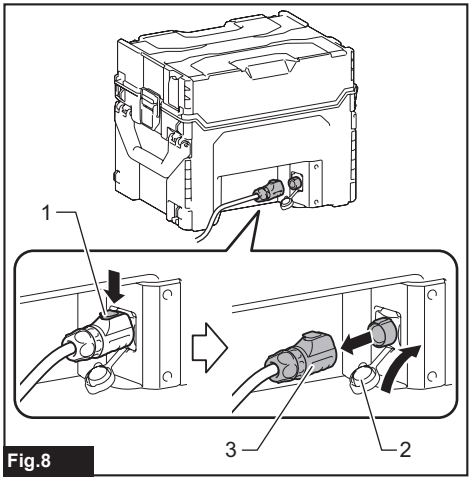

Fig.8

► **1.** Lock button **2.** Cap **3.** Connector

NOTE: Charging time varies by temperature (10°C (50°F)–40°C (104°F)) and conditions of the battery cartridge, such as new or unused for a long period of time.

NOTE: The charging indication lamp is off when not charging the battery cartridges.

NOTE: If you connect the battery cartridge to the appliance and store it, make sure the battery cartridge is sufficiently charged. Otherwise the battery cartridge life may be shortened.

Battery specifications				Charging time (Minutes)			
				BCC01		BCC02	
Voltage	Li-ion battery cartridge	Number of cells	Capacity (Ah)	Four battery cartridges at the same time	All batteries	Four battery cartridges at the same time	All batteries
40 V (max.)	BL4020	10	2	75	150	75	225
	BL4025	10	2.5	90	180	90	270
	BL4040 / BL4040F	10	4	145	290	145	435
	BL4050F	20	5	175	350	- *	
	BL4080F	20	8	280	560	- *	

* BCC02 does not apply to the following battery cartridges. : BL4050F / BL4080F

NOTICE: **The battery charging case is for charging Makita-battery cartridge. Never use it for other purposes or for other manufacturer's batteries.**

NOTE: If the charging indication lamp is off, charging may not start due to the condition as below:

— Battery cartridge from just-operated tool or battery cartridge that has been left in a location exposed to direct sunlight for a long time.

— Battery cartridge that has been left for a long time in a location exposed to cold air.

— Battery cartridge that is waiting to be charged. If there is a battery being charged in the same row, the other battery does not be charged.

NOTE: If the charging indication lamp changes to blinking in red, charging is not available. The terminals on the appliance or battery cartridge may be clogged with dust or the battery cartridge may be worn out or damaged.

Efficient charging procedure

This appliance has four charging rows (A to D) and each row is independent. When inserting the battery cartridges into each row, the appliance can charge up to four battery cartridges at the same time.
If insert the battery cartridges in the same row, the battery cartridges are charged in the order in which they are inserted regardless of their position (Ⅰ , Ⅱ or Ⅲ).
For efficient charging, insert the battery cartridges as shown by the arrow in the figure.

BCC01

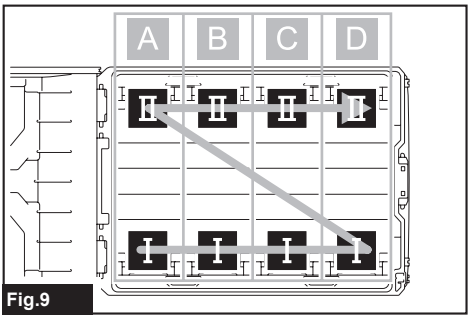

Fig.9

BCC02

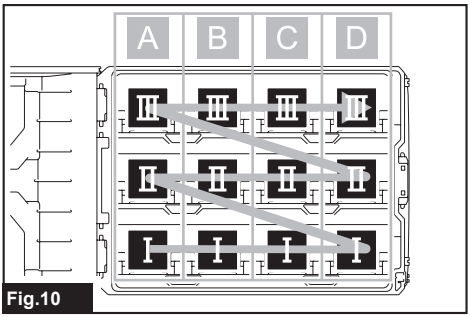

Fig.10

NOTE: If the battery cartridges are inserted before plugging the charger, the order of charging is always Ⅰ - Ⅱ - Ⅲ in each row.

Removing and installing the lid

CAUTION: **Place the appliance on a horizontal, stable and non-slip place when removing or installing the lid.**

CAUTION: **Do not use the removed lid for other purpose such as a rack or container.**

The lid can be removed and installed.

Removing the lid

1. Move the locking pins in the direction of the arrow as shown in the figure until they touch the lid.

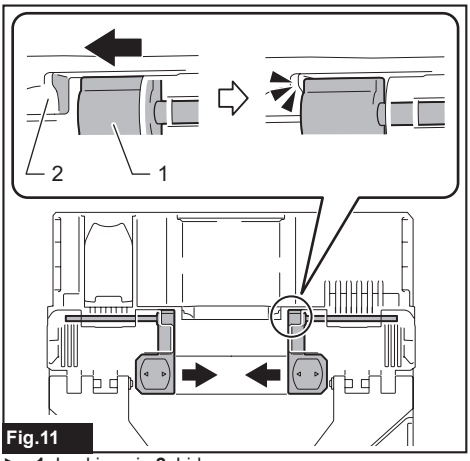

Fig.11

► **1.** Locking pin **2.** Lid

2. Open the lid fully.
3. Remove the locking pins one by one, supporting the lid with your hand.
4. Remove the lid and replace the locking pins in their original positions.

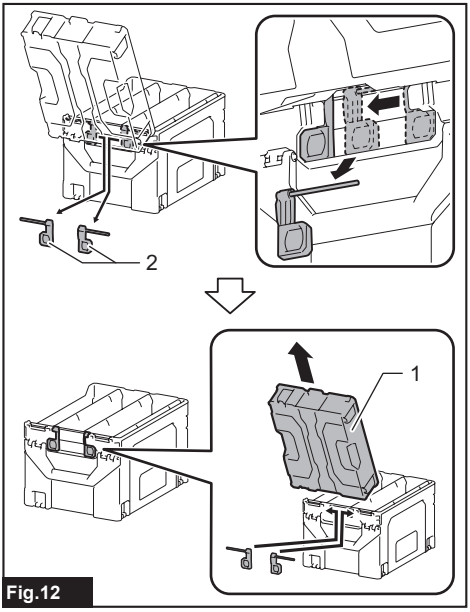

Fig.12

► **1.** Lid **2.** Locking pin

NOTE: When the locking pin cannot be moved and is difficult to remove, use the flathead screwdriver, coin, etc. to remove the locking pin as shown in the figure.

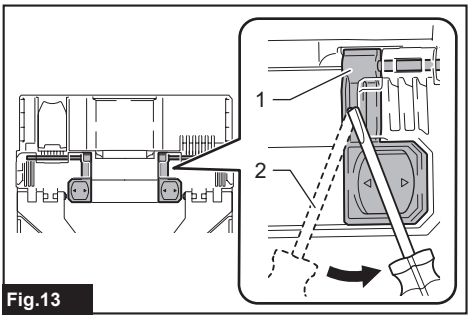

Fig.13

► **1.** Locking pin **2.** Flathead screwdriver

Installing the lid

1. Remove the locking pins.
2. Install the lid in the fully open position while supporting the lid with your hand. And then, install the locking pins one by one fully.

NOTE: When installing the locking pin, be sure to insert the locking pin firmly until the locking pin clicks.

The appliance placement

⚠***CAUTION:*** **When installing the appliance, make sure that the charger cord is not pinched by the appliance or the wall.**

⚠***CAUTION:*** **Place the appliance on the stable and non-slip surface.** If the installation location has obstacles, protrusions, slope, or slippery surfaces, the appliance may fall and cause personal injury.

⚠***CAUTION:*** **Do not leave anything on the appliance except the MAKPAC on the lid.** Otherwise falling accident may occur.

⚠***CAUTION:*** **When placing the appliance horizontally, do not place the appliance with the hinge of the lid facing down.** The balance becomes unstable and it may cause damage or personal injury.

⚠***CAUTION:*** **When placing the multiple appliances horizontally, do not place the appliance on top of another.** The balance becomes unstable and it may cause personal injury.

⚠***CAUTION:*** **When the appliance is placed horizontally and inserting the battery cartridges, be sure to support the appliance with your hands.** To prevent the appliance from falling when inserting the battery cartridges, secure the handles with ropes.

⚠***CAUTION:*** **Do not use the appliance as a workbench or step stool.** Otherwise, it may cause damage or personal injury.

When placing the appliance on a desk or shelf, follow the caution above and place the appliance in the direction which is easy to use.

Vertical placement

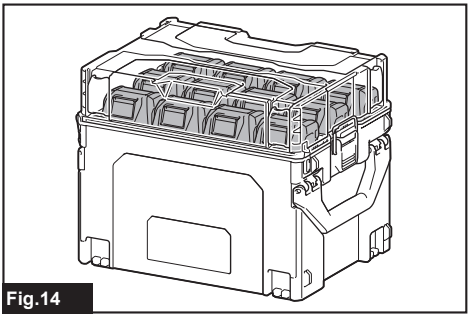
Fig.14

Horizontal placement

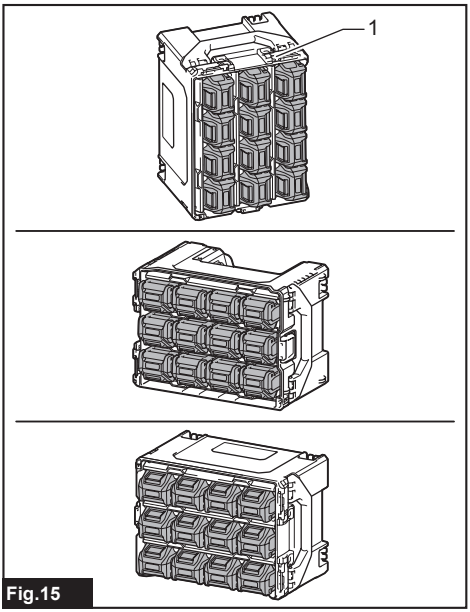

Fig.15

► **1.** Hinge

NOTE: Be sure to remove the lid when placing the appliance horizontally.

Cooling system

This charger is equipped with cooling fan for heated charger to improve charging performance. Sound of air comes out during cooling, which means no trouble on the charger.

The charger lamp blinks in red to warn of abnormal charger temperatures in the following cases.

- Trouble on cooling fan
- Incomplete cool down of the charger, such as, being clogged with dust

The battery can be charged even if the charger lamp blinks red. But the charging time will be longer than usual in this case. Check the sound of the cooling fan and the vent on the charger. The vent may be clogged with dust or blocked by obstacles.

Always keep clean the vent on charger for cooling.

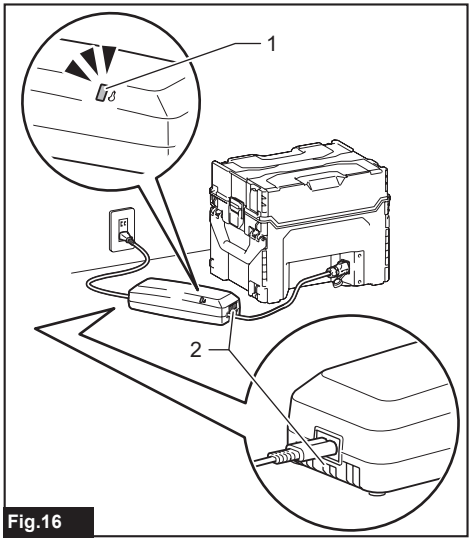

Fig.16

► **1.** Charger lamp **2.** Vent

NOTE: Place the charger in the location where the vents are not blocked by obstacles.

NOTE: If the charger lamp is not blinking in red, the cooling system is working normally even if there is no sound from the cooling fan.

NOTE: If the charger lamp is blinking in red even though the charger vents are clean, have the appliance serviced to your local Makita Service Center.

Padlock hole

The appliance has a padlock hole. Locking the appliance with a commercial padlock helps prevent theft.

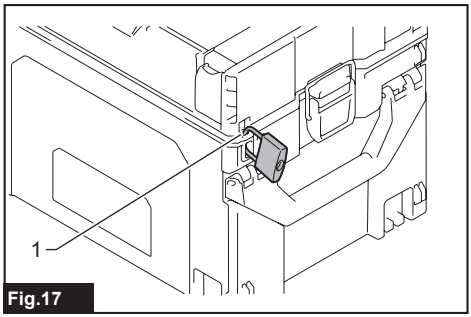

Fig.17

► **1.** Padlock hole

Installing MAKPAC

Optional accessory

⚠***CAUTION:*** **Make sure that the appliance is securely attached to the MAKPAC with four mounting latches.** Otherwise falling accident may occur and cause personal injury.

⚠***CAUTION:*** **Put your finger firmly on the mounting latch when unlocking the mounting latch.** Otherwise your finger may slip off the mounting latch unexpectedly and cause injury.

The appliance can be attached to the top or bottom of MAKPAC as shown in the figure.

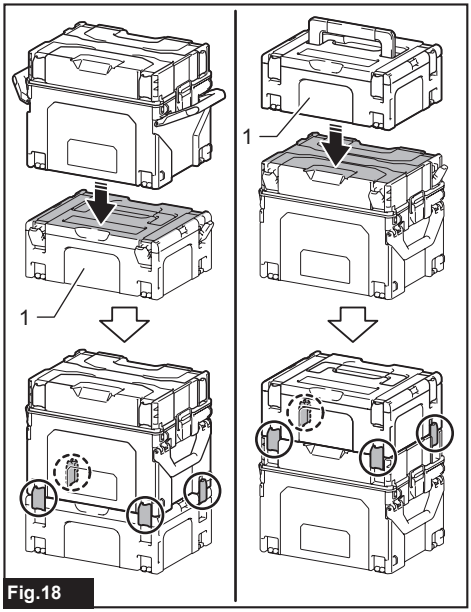

Fig.18

► **1.** MAKPAC

MAKPAC cart

Optional accessory

⚠***CAUTION:*** **Make sure that the appliance is securely attached on the MAKPAC cart.** The appliance may come off MAKPAC cart and falling accident may occur.

⚠***CAUTION:*** **If there are steps, move the MAKPAC cart carefully and quietly.** Otherwise, falling accident may cause damage or injury.

⚠***CAUTION:*** **Do not load more than 100 kg (220 lbs) on the MAKPAC cart.** Otherwise, accident or damage may occur.

The appliance can be easily carried when the appliance is attached to the MAKPAC cart.
When using MAKPAC cart, attach the appliance to MAKPAC cart as shown in the figures.

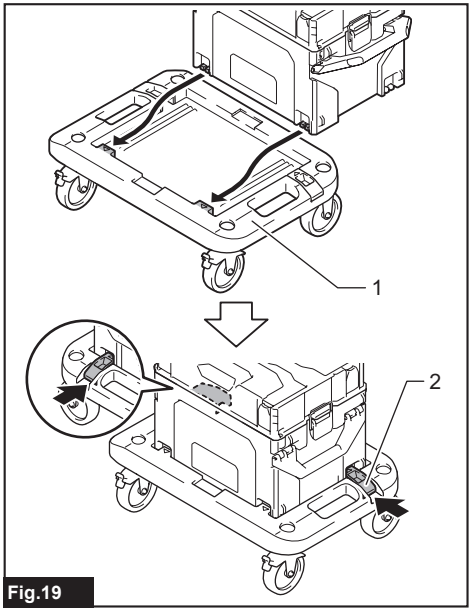

Fig.19

► **1.** MAKPAC cart **2.** Mounting latch

NOTICE: **Lock the stopper when not moving MAKPAC cart.**

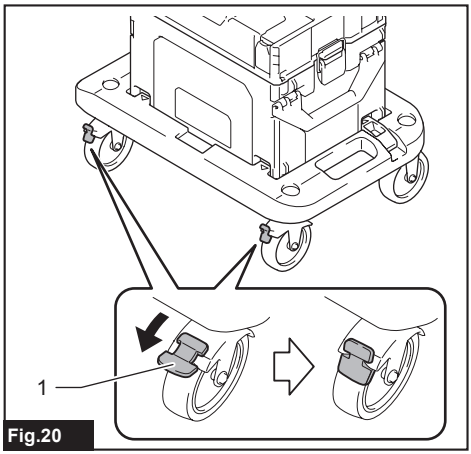

Fig.20

► **1.** Stopper

CAUTION: **When carrying the appliance attached to the MAKPAC by the MAKPAC cart, place the appliance on the bottom.** Otherwise, the balance become unstable and cause an accident.

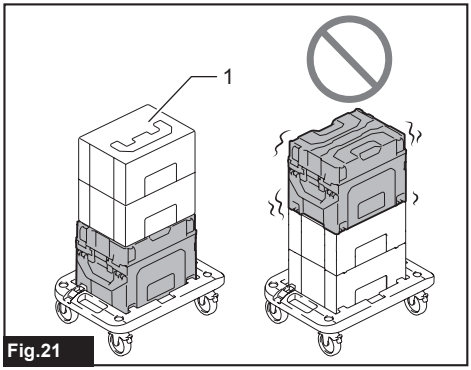

Fig.21

► **1.** MAKPAC

MAKPAC trolley

Optional accessory

CAUTION: **Be careful when moving over steps and move quietly.** Otherwise, it may cause damage or injury due to falling.

CAUTION: **Do not stand on the top of the appliance and place any items other than the MAKPAC.** Otherwise, it may cause fall, accident, or damage.

The appliance can be easily carried when the appliance is attached to the MAKPAC trolley.
Attach the appliance correctly to the MAKPAC trolley as shown in the figures.
Read the instruction manual supplied with the MAKPAC trolley to make sure that how to attach the appliance to the MAKPAC trolley.

⚠*CAUTION:* **When installing the appliance on the MAKPAC trolley, install the appliance with the Makita logo facing away from the MAKPAC trolley tires as shown in the figure.** Otherwise, the balance become unstable and cause an accident.

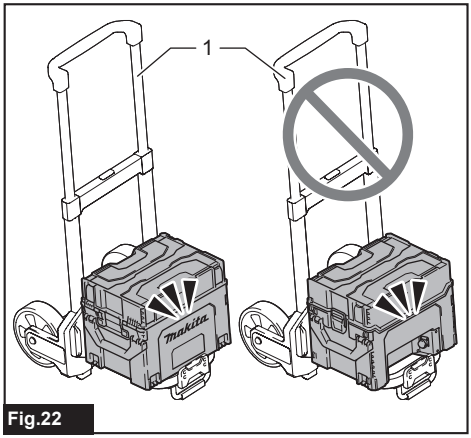

Fig.22

► **1.** MAKPAC trolley

⚠*CAUTION:* **When carrying the appliance attached to the MAKPAC by the MAKPAC trolley, place the appliance on the bottom.** Otherwise, the balance become unstable and cause an accident.

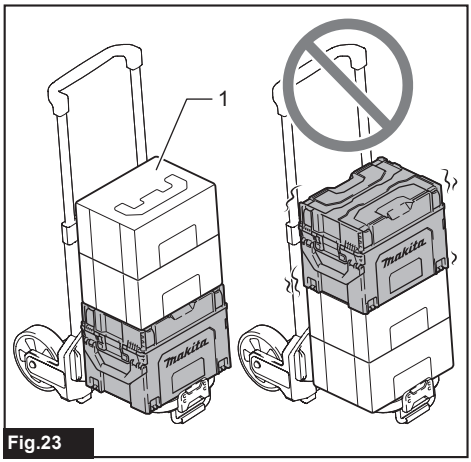

Fig.23

► **1.** MAKPAC

Replacing the tray

The trays of BCC01 and BCC02 can be changed. Please ask your local Makita Service Center if you want to change the tray.

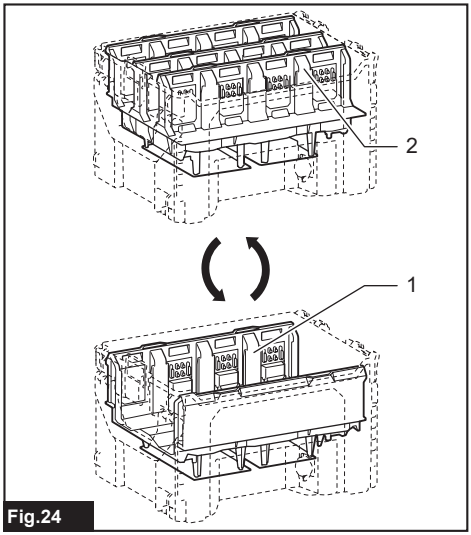

Fig.24

► **1.** Tray of BCC01 **2.** Tray of BCC02

OPTIONAL ACCESSORIES

⚠*CAUTION:* **These accessories or attachments are recommended for use with your Makita tool specified in this manual.** The use of any other accessories or attachments might present a risk of injury to persons. Only use accessory or attachment for its stated purpose.

If you need any assistance for more details regarding these accessories, ask your local Makita Service Center.

- MAKPAC
- MAKPAC cart
- MAKPAC trolley

NOTE: Some items in the list may be included in the tool package as standard accessories. They may differ from country to country.

Symboles

Les symboles qui peuvent être utilisés pour l’équipement sont indiqués ci-dessous. Vous devez avoir compris leur signification avant l’utilisation.

	Ne court-circuitez pas la batterie.
	Évitez d’exposer la batterie à l’eau ou à la pluie.
	Ne détruisez pas la batterie dans le feu.
Li-ion	Recyclez toujours la batterie.
	Ne marchez pas sur l’appareil.

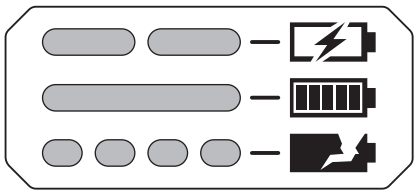

Fig.1

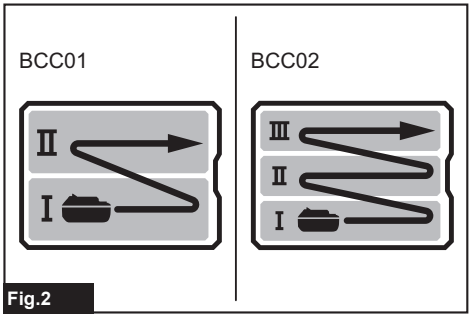

Fig.2

	Charge en cours (0 à 100 %).
	Charge terminée.
	Batterie défectueuse.
	Procédure de recharge efficace.
	Procédure de recharge efficace.

SPÉCIFICATIONS

Modèle :	BCC01	BCC02
Entrée	C.A. 120 V 50-60 Hz / 50/60 Hz	
Sortie	C.C. 40 V (max.)	
Poids net	6,5 kg (14,3 lbs)	6,8 kg (15,0 lbs)

- Étant donné l’évolution constante de notre programme de recherche et développement, les spécifications contenues dans ce manuel sont sujettes à modification sans préavis.
- Les spécifications peuvent varier suivant les pays.
- Le poids, selon la procédure EPTA 01/2014, est indiqué dans le tableau.

CONSIGNES DE SÉCURITÉ

IMPORTANTES CONSIGNES DE SÉCURITÉ

ATTENTION :

1. **CONSERVEZ CE MODE D'EMPLOI**
   - Ce manuel contient d'importantes consignes de sécurité et des instructions d'utilisation pour le boîtier de charge de batteries.
2. **Avant d'utiliser le boîtier de charge de batteries, lisez toutes les instructions et précautions relatives (1) au boîtier de charge de batteries, (2) au chargeur, (3) à la batterie et (4) au produit utilisant la batterie.**
3. **ATTENTION - Pour réduire les risques de blessure, ne chargez que les batteries rechargeables de type Makita. D'autres types de batteries peuvent éclater, ce qui peut entraîner des blessures et des endommagements.**
4. **Les batteries non rechargeables ne peuvent pas être chargées avec ce boîtier de charge de batteries.**
5. **Utilisez une source d'alimentation dont la tension est celle spécifiée sur la plaque signalétique du chargeur.**
6. **Ne chargez pas la batterie en présence de liquides ou de gaz inflammables.**
7. **N'exposez pas le chargeur à la pluie, à la neige ou à des surfaces mouillées.**
8. **Ne transportez jamais le chargeur en le tenant par le cordon et ne donnez jamais de coup sec sur le cordon pour le débrancher de la prise de courant.**
9. **Après la charge ou avant d'effectuer tout entretien ou nettoyage, débranchez le chargeur de la source d'alimentation. Lorsque vous devez débrancher le chargeur, tirez sur la fiche plutôt que sur le cordon.**
10. **Assurez-vous que le cordon est positionné de sorte que personne ne puisse marcher ou trébucher dessus, ou qu'il ne puisse pas subir d'endommagements ou de contraintes.**
11. **N'utilisez pas le chargeur si le cordon ou la fiche est endommagé. Si le cordon ou la fiche est endommagé, demandez au centre de service après-vente Makita de le remplacer pour éviter tout risque.**
12. **Évitez d'utiliser ou de démonter le chargeur s'il a subi un choc violent ou une chute, ou qu'il a été endommagé de n'importe quelle autre manière ; emportez-le chez un réparateur qualifié. Une utilisation incorrecte ou un remontage peut entraîner un risque de décharge électrique ou d'incendie.**
13. **Le chargeur de batterie n'est pas prévu pour être utilisé par de jeunes enfants ou des personnes invalides sans surveillance.**
14. **Pour s'assurer qu'ils ne jouent pas avec le chargeur de batterie, il convient de surveiller les jeunes enfants.**
15. **Ne chargez pas la batterie lorsque la température ambiante est INFÉRIEURE à 10 °C (50 °F) ou SUPÉRIEURE à 40 °C (104 °F). À température basse, la charge peut ne pas démarrer.**
16. **N'essayez pas d'utiliser un poste élévateur, un groupe électrogène ou une prise de courant CC.**
17. **Ne laissez rien couvrir ou obstruer les évents du chargeur.**
18. **Abstenez-vous de brancher ou de débrancher le cordon et d'insérer ou de retirer la batterie avec les mains**

mouillées.

19. **N'utilisez jamais d'essence, de benzine, de diluant, d'alcool, etc. pour nettoyer le chargeur. Une décoloration, une déformation, ou la formation de fissures peut en découler.**
20. **Ne rangez pas de matériaux contenant des liquides combustibles, des gaz ou de la poussière dans l'appareil.**
21. **N'utilisez pas cet appareil à d'autres fins que la recharge ou le transport.**

Déclaration de la FCC

Cet appareil est conforme à la Section 15 des Règlements de la FCC. L'utilisation est sujette aux deux conditions suivantes : (1) cet appareil ne peut pas causer de brouillage nuisible, et (2) cet appareil doit accepter tout brouillage subi, y compris le brouillage pouvant causer un fonctionnement indésirable.

Mise en garde de la FCC

Les changements et modifications non explicitement approuvés par la partie responsable de la conformité peuvent annuler le droit de l'utilisateur à utiliser l'équipement.
Note : Cet équipement a fait l'objet d'essais et a été jugé conforme aux limites pour appareil numérique de classe B, en conformité à la Section 15 des Règlements de la FCC. Ces limites sont conçues pour assurer une protection raisonnable contre le brouillage préjudiciable dans une installation résidentielle. Cet équipement génère, utilise et peut rayonner de l'énergie de fréquence radio et, s'il n'est pas installé et utilisé conformément aux instructions, peut causer du brouillage préjudiciable sur les communications radio. Rien ne garantit toutefois qu'il n'y aura pas de brouillage dans une installation particulière. Si cet équipement cause du brouillage préjudiciable sur la réception de la radio ou du téléviseur, ce qui peut être vérifié en éteignant et rallumant l'équipement, l'utilisateur est invité à essayer d'annuler le brouillage par l'une ou plusieurs des mesures suivantes :

— Réorienter ou déplacer l'antenne de réception.
— Augmenter la distance qui sépare l'équipement du récepteur.
— Brancher l'équipement sur la prise d'un circuit différent de celui sur lequel le récepteur est branché.
— Demander l'aide du détaillant ou d'un technicien radio/TV expérimenté.

Makita U.S.A. Inc.
14930 Northam Street, La Mirada, CA 90638-5753, États-Unis
+1-(714) 522-8088

Chargeur applicable

- DC4002

⚠*MISE EN GARDE :* **Utilisez uniquement le chargeur indiqué ci-dessus.** L'utilisation de tout autre chargeur peut entraîner une blessure et/ou un incendie.

Transport de l'appareil

⚠*ATTENTION :* **Tenez les poignées fermement avec les deux mains lors du transport de l'appareil.** Si l'appareil tombe, il pourrait se briser et occasionner des blessures corporelles.

⚠*ATTENTION :* **Pour éviter que l'appareil ne tombe pendant le transport, maintenez toujours les poignées sèches et propres pour éviter qu'elles ne glissent de vos mains.**

⚠*ATTENTION :* **Ne transportez pas l'appareil lorsque le chargeur y est connecté.**

⚠*ATTENTION :* **Ne transportez pas l'appareil si le couvercle n'est pas verrouillé avec le loquet.**

⚠*ATTENTION :* **Assurez-vous d'insérer les batteries fermement lors du transport de l'appareil.** Si les batteries tombent, elles pourrait se briser et occasionner des blessures corporelles.

⚠*ATTENTION :* **Ne transportez l'appareil avec rien d'autre que la batterie et le chargeur correspondant à l'intérieur.**

⚠*ATTENTION :* **Utilisez un chariot MAKPAC (accessoire en option) ou un diable MAKPAC (accessoire en option) si l'appareil est lourd. L'appareil est trop lourd à transporter lorsque des batteries sont insérées.** Un transport non sécuritaire entraîne des accidents ou des blessures corporelles.

⚠*ATTENTION :* **Fermez les poignées lorsqu'elles ne sont pas utilisées.**

Utilisez les poignées lors du transport de l'appareil.

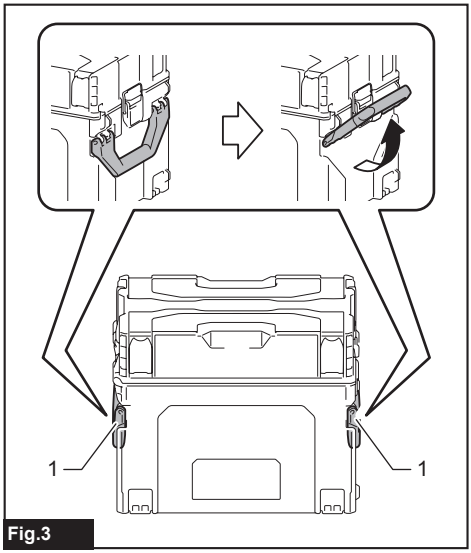

Fig.3

► **1.** Poignée

Pour des détails sur l'utilisation d'un chariot MAKPAC, consultez la section « Chariot MAKPAC ».
Pour des détails sur l'utilisation d'un diable MAKPAC, consultez la section « Diable MAKPAC ».

Ouverture et fermeture du couvercle

⚠***ATTENTION :*** **Lors de sa fermeture, verrouillez le couvercle fermement avec le loquet.**

⚠***ATTENTION :*** **Prenez garde de vous pincer les doigts en ouvrant et fermant le couvercle.**

⚠***ATTENTION :*** **Ne forcez pas l'ouverture du couvercle sans retirer le loquet.** Si vous le faites, le loquet pourrait se briser.

⚠***ATTENTION :*** **N'appliquez pas de force sur le couvercle lorsqu'il est ouvert.** Si vous le faites, le couvercle pourrait se briser.

⚠***ATTENTION :*** **N'ouvrez pas le couvercle s'il y a quelque chose dessus ou si l'appareil est instable.** Si vous le faites, cela pourrait causer un bris et des blessures corporelles.

Ouverture du couvercle
Libérez le loquet, comme indiqué sur la flèche et ouvrez le couvercle.

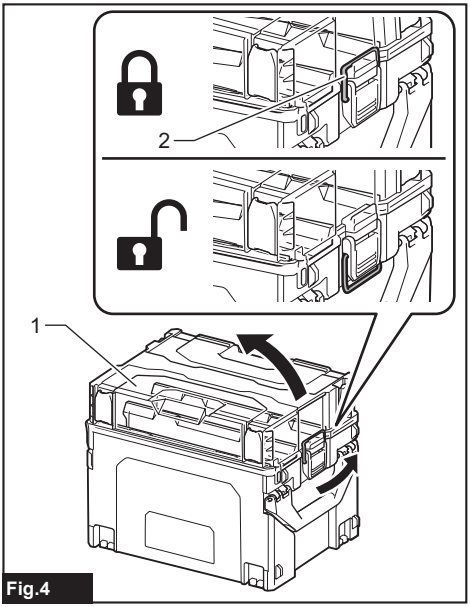

Fig.4

► **1.** Couvercle **2.** Loquet

Fermeture du couvercle
Suivez la procédure d'ouverture dans l'ordre inverse.

Charge

⚠***ATTENTION :*** **Lorsque quelque chose est fixé en dessous de l'appareil, assurez-vous que ce dernier est bien fixé avant de charger la batterie.**

Cet appareil peut charger quatre batteries simultanément.

1. Ouvrez le capuchon et insérez le connecteur du chargeur dans l'appareil jusqu'à ce qu'il émette un déclic. Insérez la fiche du chargeur dans la prise. Le voyant de charge s'allume pendant environ 10 secondes, puis s'éteint.

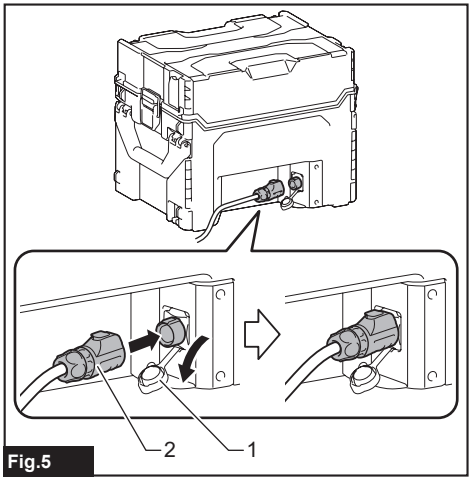

Fig.5

► **1.** Capuchon **2.** Connecteur

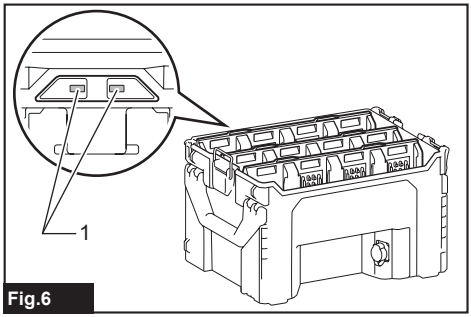

Fig.6

► **1.** Voyant de charge

2. Ouvrez le couvercle de l'appareil et insérez la batterie. Insérez-la à fond, jusqu'à ce qu'elle se verrouille en place avec un léger déclic. Si vous pouvez voir l'indicateur rouge tel qu'illustré sur la figure, cela signifie qu'elle n'est pas complètement verrouillée.
   Le voyant de charge clignote en bleu lorsque la recharge commence et s'allume en vert lorsque la recharge est terminée.

3. Après la recharge, retirez la batterie de l'appareil et débranchez le chargeur.
   Pour retirer la batterie, faites-la glisser de l'appareil tout en faisant glisser le bouton qui se trouve à l'avant de la batterie.

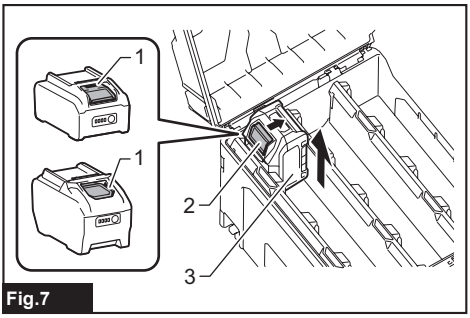

Fig.7

► **1.** Indicateur rouge **2.** Bouton **3.** Batterie

4. Retirez le connecteur du chargeur de l'appareil tout en appuyant sur le bouton de verrouillage, puis fermez le capuchon.

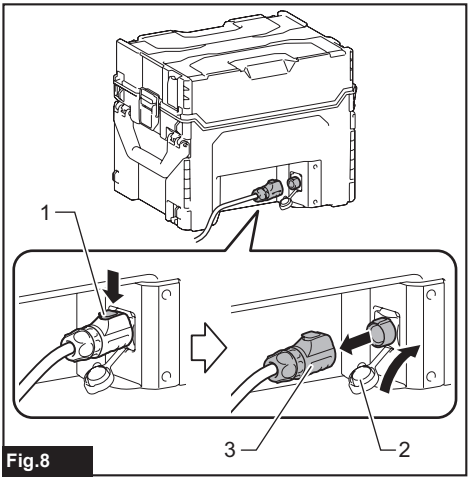

Fig.8

► **1.** Bouton de verrouillage **2.** Capuchon **3.** Connecteur

NOTE : La durée de recharge varie selon la température (10 °C (50 °F)–40 °C (104 °F)) et l'état de la batterie, comme lorsqu'elle est neuve ou inutilisée pendant une période prolongée.

NOTE : Le voyant de charge est éteint lorsque les batteries ne sont pas en cours de recharge.

NOTE : Si vous connectez la batterie à l'appareil et que vous le rangez, assurez-vous que la batterie est suffisamment chargée. Dans le cas contraire, la durée de vie de la batterie pourrait être réduite.

Spécifications de la batterie				Durée de recharge (Minutes)			
				BCC01		BCC02	
Tension	Batterie Li-ion	Nombre de cellules	Capacité (Ah)	Quatre batteries simultanément	Toutes les batteries	Quatre batteries simultanément	Toutes les batteries
40 V (max.)	BL4020	10	2	75	150	75	225
	BL4025	10	2,5	90	180	90	270
	BL4040 / BL4040F	10	4	145	290	145	435
	BL4050F	20	5	175	350	- *	
	BL4080F	20	8	280	560	- *	

* BCC02 ne s'applique pas aux batteries suivantes : BL4050F / BL4080F

AVIS : **Le boîtier de charge de batteries est prévu pour charger une batterie Makita. Ne l'utilisez jamais à d'autres fins ou pour des batteries d'autres fabricants.**

NOTE : Si le voyant de charge est éteint, la charge pourrait ne pas démarrer en raison de la condition ci-dessous :

— Batterie extraite d'un outil récemment utilisé ou batterie qui a été laissée dans un lieu exposé à la lumière directe du soleil pendant une longue période.

— Batterie qui a été laissée longtemps dans un emplacement exposé à l'air froid.

— batterie qui attend d'être rechargée. S'il y a une batterie en train d'être rechargée dans la même rangée, l'autre batterie n'a pas besoin d'être chargée.

NOTE : Si le voyant de charge passe au clignotement en rouge, la recharge n'est pas disponible. Les bornes sur l'appareil ou la batterie peuvent être obstruées par de la poussière, ou la batterie pourrait être usée ou endommagée.

Procédure de recharge efficace

Cet appareil a quatre rangée de recharge (A à D) et chaque rangée est indépendante. Lors de l'insertion des batteries dans chaque rangée, l'appareil peut recharger jusqu'à quatre batteries simultanément.
Si l'on insère les batteries dans la même rangée, les batteries sont rechargées dans l'ordre dans lequel elles sont insérées, peu importe leur position (Ⅰ , Ⅱ ou Ⅲ).
Pour une recharge efficace, insérez les batteries comme illustré par la flèche dans la figure.

BCC01

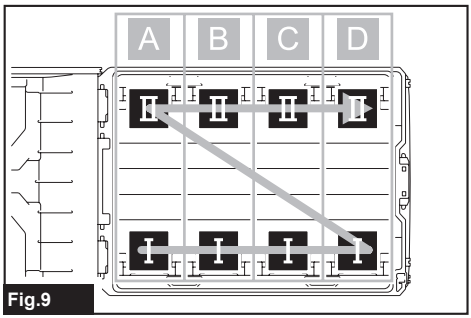

Fig.9

BCC02

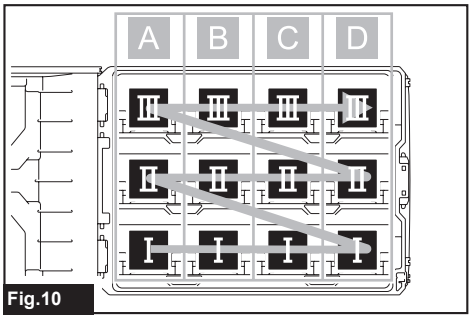

Fig.10

NOTE : Si les batteries sont insérées avant de brancher le chargeur, l'ordre de recharge est toujours Ⅰ - Ⅱ - Ⅲ dans chaque rangée.

Retrait et pose du couvercle

⚠*ATTENTION :* Placez l'appareil à un endroit horizontal stable et anti-glissant lors du retrait ou de la pose du couvercle.

⚠*ATTENTION :* N'utilisez pas le couvercle retiré à d'autres fins, par exemple comme support ou contenant.

Le couvercle peut être retiré et installé.

Retrait du couvercle

1. Déplacez les goupilles de verrouillage dans le sens de la flèche, comme illustré dans la figure, jusqu'à ce qu'elles touchent le couvercle.

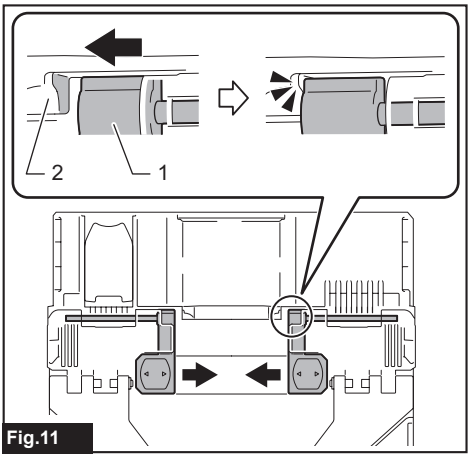

Fig.11

► **1.** Goupille de verrouillage **2.** Couvercle

2. Ouvrez le couvercle complètement.
3. Retirez les goupilles de verrouillage une par une en soutenant le couvercle avec votre main.
4. Retirez le couvercle et remettez les goupilles de verrouillage à leur position d'origine.

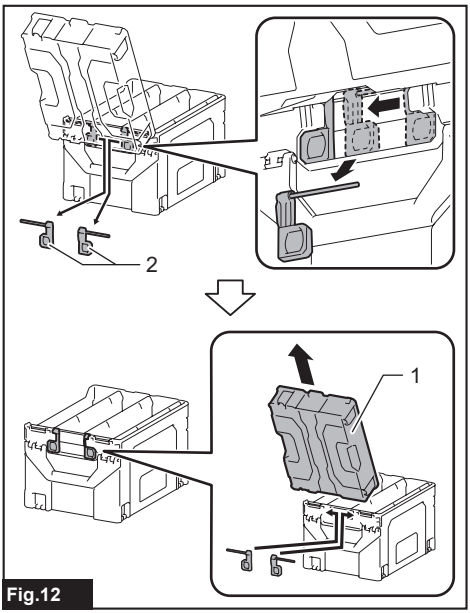

Fig.12

► **1.** Couvercle **2.** Goupille de verrouillage

NOTE : Lorsque la goupille de verrouillage ne peut être bougée et qu'il est difficile de la retirer, utilisez un tournevis à tête plate, une pièce de monnaie, etc. pour retirer la goupille de verrouillage, comme illustré dans la figure.

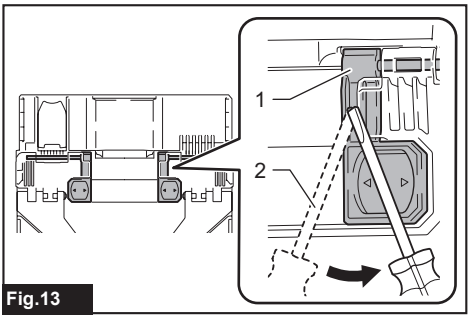

Fig.13

► **1.** Goupille de verrouillage **2.** Tournevis à tête plate

Pose du couvercle

1. Retirez les broches de verrouillage.
2. Installez le couvercle dans la position complètement ouverte tout en le soutenant avec votre main. Puis, installez complètement les broches de verrouillage une par une.

NOTE : Lors de la pose de la goupille de verrouillage, assurez-vous d'insérer la goupille de verrouillage fermement jusqu'à ce qu'elle émette un déclic.

Positionnement de l'appareil

⚠*ATTENTION :* **Lors de la pose de l'appareil, assurez-vous que le cordon du chargeur n'est pas pincé par l'appareil ou le mur.**

⚠*ATTENTION :* **Placez l'appareil sur une surface stable et anti-glissante.** Si l'emplacement de pose a des obstacles, saillies, pentes ou surfaces glissantes, l'appareil peut tomber et causer des blessures corporelles.

⚠*ATTENTION :* **Ne laissez rien sur l'appareil, sauf le MAKPAC sur le couvercle.** Autrement, l'appareil risque de provoquer un accident en tombant.

⚠*ATTENTION :* **Lorsqu'on place l'appareil sur le plan horizontal, ne le placez pas avec la charnière sur le couvercle faisant face vers le bas.** L'équilibre devient instable et cela peut causer des dommages ou des blessures corporelles.

⚠*ATTENTION :* **Lorsqu'on place plusieurs appareils horizontalement, ne placez pas l'appareil sur le dessus d'un autre.** L'équilibre devient instable et cela peut causer des blessures corporelles.

⚠*ATTENTION :* **Lorsque l'appareil est placé horizontalement et lors de l'insertion des batteries, assurez-vous de soutenir l'appareil avec vos mains.** Pour empêcher l'appareil de tomber lors de l'insertion des batteries, fixez les poignées avec les cordes.

⚠*ATTENTION :* **N'utilisez pas l'appareil comme établi ou tabouret.** Sinon, cela pourrait causer des dommages ou des blessures corporelles.

Lorsqu'on place l'appareil sur un bureau ou une tablette, suivez la mise en garde ci-dessus et mettez l'appareil selon l'orientation qui facilite l'utilisation.

Positionnement vertical

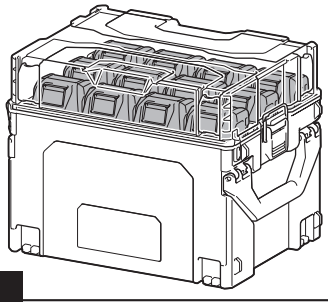

Fig.14

Positionnement horizontal

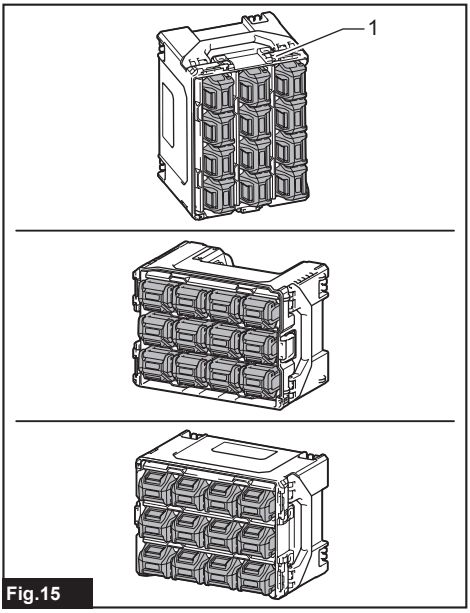

Fig.15

► **1.** Charnière

NOTE : Assurez-vous de retirer le couvercle lorsque vous placez l'appareil horizontalement.

Système de refroidissement

Ce chargeur est équipé d'un ventilateur de refroidissement pour le chargeur au cas où il chauffe afin d'améliorer la performance de recharge. Le son de l'air audible pendant le refroidissement n'indique pas un problème de chargeur.

Le voyant de chargeur clignote en rouge pour avertir de températures de chargeur anormales dans les cas suivants.

- Problème de ventilateur de refroidissement
- Refroidissement incomplet du chargeur, en raison par exemple, d'une obstruction par des poussières

La batterie peut être rechargée même si le voyant de chargeur clignote en rouge. Le temps de charge sera toutefois plus long que d'ordinaire dans ce cas. Vérifiez le son du ventilateur de refroidissement et l'évent sur le chargeur. L'évent peut être obstrué par de la poussière ou bloqué par des obstacles.

Gardez toujours l'évent propre sur le chargeur et la batterie.

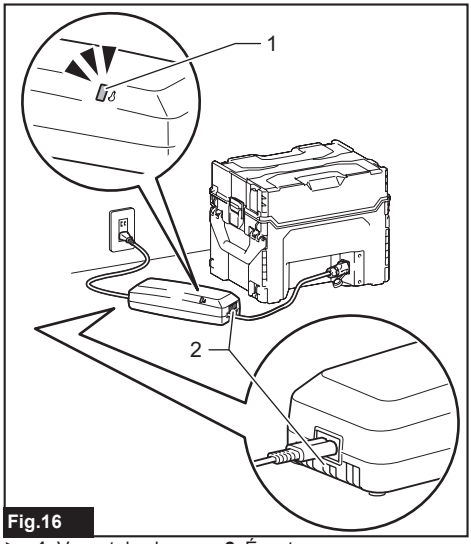

Fig.16

► **1.** Voyant de chargeur **2.** Évent

NOTE : Placez le chargeur à un emplacement où les évents ne sont pas bloqués par des obstacles.

NOTE : Si le voyant de chargeur ne clignote pas en rouge, le système de refroidissement fonctionne normalement même s'il n'y a aucun son provenant du ventilateur de refroidissement.

NOTE : Si le voyant de chargeur clignote en rouge, même si les évents de chargeur sont propres, faites réparer l'appareil à votre centre de service après-vente local Makita.

Trou de cadenas

L'appareil a un trou de cadenas. Verrouiller l'appareil avec un cadenas commercial aide à prévenir le vol.

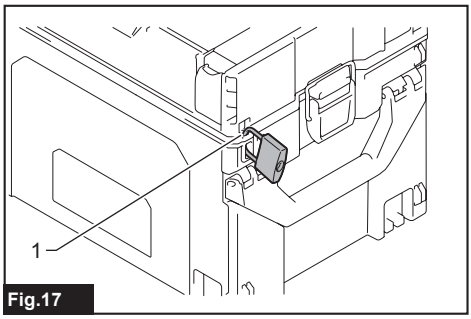

Fig.17

► **1.** Trou de cadenas

Installation du MAKPAC

Accessoire en option

⚠***ATTENTION :*** **Assurez-vous que l'appareil est solidement fixé au MAKPAC avec quatre loquets de montage.** Autrement, un accident par chute peut survenir et entraîner des blessures corporelles.

⚠***ATTENTION :*** **Posez fermement votre doigt sur le loquet de montage lors de son déverrouillage.** Dans le cas contraire, votre doigt pourrait glisser du loquet de montage de façon inattendue et causer une blessure.

L'appareil peut être fixé au haut ou au bas du MAKPAC, comme illustré dans la figure.

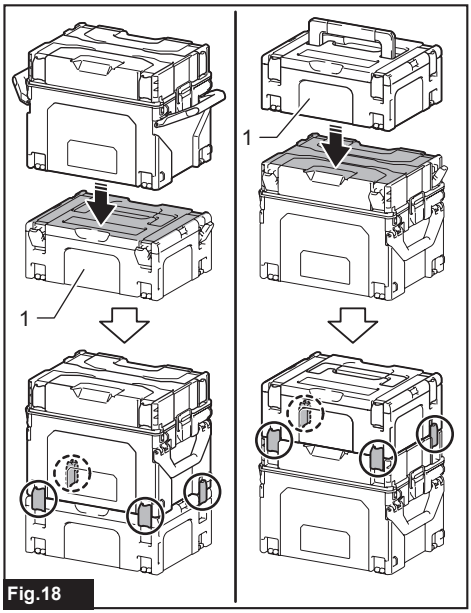

Fig.18

► **1.** MAKPAC

Chariot MAKPAC

Accessoire en option

⚠***ATTENTION :*** **Assurez-vous que l'appareil est solidement fixé sur le chariot MAKPAC.** L'appareil pourrait se détacher du chariot MAKPAC et un accident lié à une chute pourrait se produire.

⚠***ATTENTION :*** **S'il y a des marches, déplacez le chariot MAKPAC avec soin et calmement.** Autrement, un accident par chute peut causer des dommages ou des blessures.

⚠***ATTENTION :*** **Ne chargez pas plus de 100 kg (220 lbs) sur le chariot MAKPAC.** Sinon, un accident ou des dommages peuvent se produire.

Il est facile de transporter l'appareil lorsqu'il est fixé au chariot MAKPAC.
Lorsque vous utilisez le chariot MAKPAC, fixez-y l'appareil comme indiqué dans les figures.

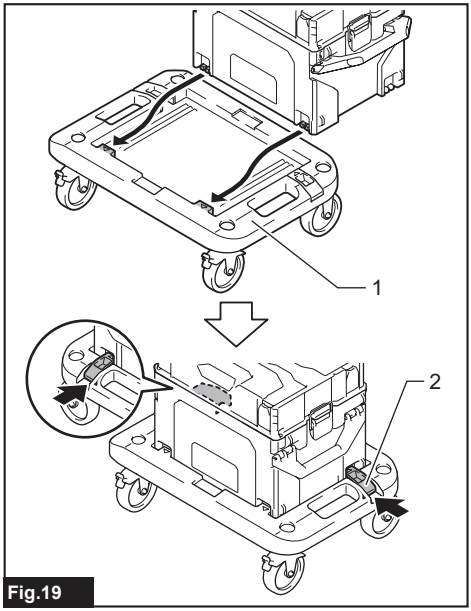

Fig.19

► **1.** Chariot MAKPAC **2.** Loquet de montage

AVIS : **Verrouillez la butée lorsque vous ne déplacez pas le chariot MAKPAC.**

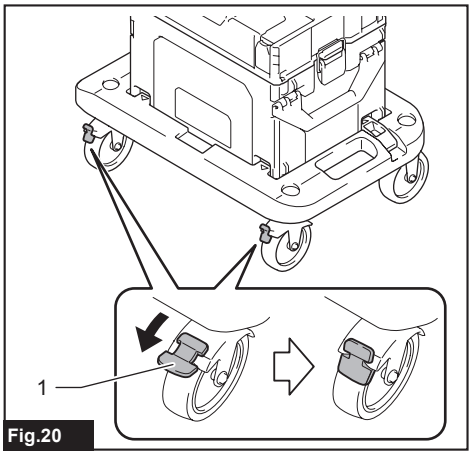

Fig.20

► **1.** Butée

⚠ATTENTION : **Lors du transport de l'appareil fixé au MAKPAC par le chariot MAKPAC, placez l'appareil sur le bas.** Dans le cas contraire, l'équilibre pourrait devenir instable et causer un accident.

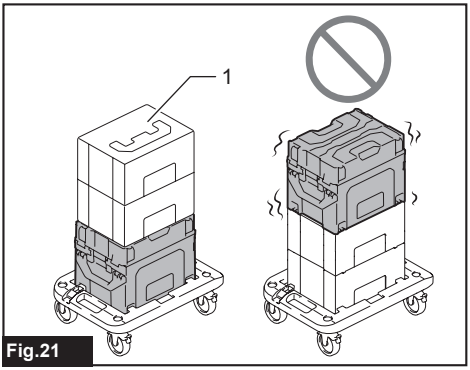

Fig.21

► **1.** MAKPAC

Diable MAKPAC

Accessoire en option

⚠ATTENTION : **Soyez prudent lorsque vous vous déplacez sur les marches et déplacez-vous calmement.** Autrement, un accident par chute peut causer des dommages ou des blessures.

⚠ATTENTION : **Ne vous tenez pas dessus l'appareil et ne placez aucun article autre que le MAKPAC.** Dans le cas contraire, cela pourrait causer une chute, un accident ou des dommages.

Il est facile de transporter l'appareil lorsqu'il est fixé au diable MAKPAC.
Fixez l'appareil correctement au diable MAKPAC, comme illustré dans les figures.
Lisez le manuel d'instruction fourni avec le diable MAKPAC pour vous assurer de la marche à suivre pour fixer l'appareil au diable MAKPAC.

⚠ATTENTION : Lors de l'installation de l'appareil sur le diable MAKPAC, installez l'appareil avec le logo Makita orienté à l'écart des pneus du diable MAKPAC, comme illustré dans la figure. Dans le cas contraire, l'équilibre pourrait devenir instable et causer un accident.

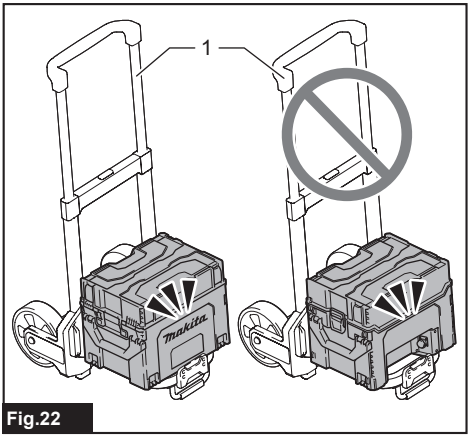

Fig.22

► **1.** Diable MAKPAC

⚠ATTENTION : Lors du transport de l'appareil fixé au MAKPAC par le diable MAKPAC, placez l'appareil sur le bas. Dans le cas contraire, l'équilibre pourrait devenir instable et causer un accident.

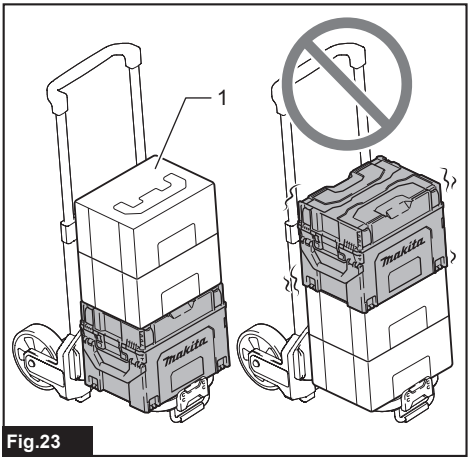

Fig.23

► **1.** MAKPAC

Remplacement du plateau

Les plateaux de BCC01 et BCC02 peuvent être changés. Veuillez demander à votre centre de service après-vente local Makita si vous souhaitez changer votre plateau.

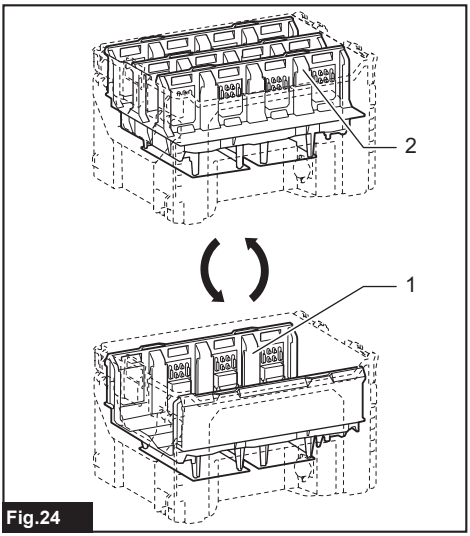

Fig.24

► **1.** Plateau de BCC01 **2.** Plateau de BCC02

ACCESSOIRES EN OPTION

⚠ATTENTION : Ces accessoires ou pièces complémentaires sont recommandés pour l'utilisation avec l'outil Makita spécifié dans ce manuel. L'utilisation de tout autre accessoire ou pièce complémentaire peut comporter un risque de blessure. N'utilisez les accessoires ou pièces complémentaires qu'aux fins auxquelles ils ont été conçus.

Si vous désirez obtenir plus de détails sur ces accessoires, veuillez contacter le centre de service après-vente Makita le plus près.

- MAKPAC
- Chariot MAKPAC
- Diable MAKPAC

NOTE : Certains éléments de la liste peuvent être inclus avec l'outil comme accessoires standards. Ils peuvent varier suivant les pays.

Símbolos

A continuación se muestran los símbolos que pueden ser utilizados para el equipo. Asegúrese de que entiende su significado antes de utilizar.

	No cortocircuite la batería.
	No exponga la batería al agua o la lluvia.
	No destruya la batería con fuego.
Li-ion	Recicle siempre la batería.
	No pise el aparato.

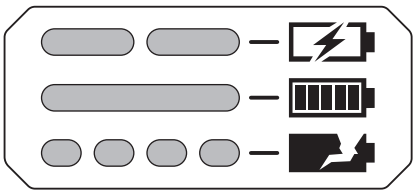

Fig.1

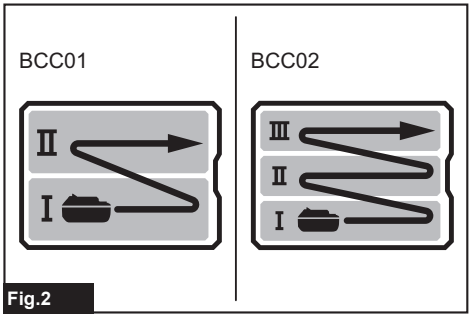

Fig.2

	Cargando (0 - 100 %).
	Carga completa.
	Batería defectuosa.
	Procedimiento de carga eficiente.
	Procedimiento de carga eficiente.

ESPECIFICACIONES

Modelo:	BCC01	BCC02
Entrada	CA 120 V 50-60 Hz / 50/60 Hz	
Salida	CC 40 V (máx.)	
Peso neto	6,5 kg (14,3 lbs)	6,8 kg (15,0 lbs)

- Debido a nuestro continuo programa de investigación y desarrollo, las especificaciones aquí incluidas están sujetas a cambio sin previo aviso.
- Las especificaciones pueden variar de país a país.
- En la tabla se muestra el peso conforme al procedimiento 01/2014 de la Asociación Europea de Herramientas Eléctricas (EPTA).

ADVERTENCIAS DE SEGURIDAD

INSTRUCCIONES IMPORTANTES DE SEGURIDAD

PRECAUCIÓN:

1. **GUARDE ESTAS INSTRUCCIONES**
   – Este manual contiene instrucciones importantes de seguridad y de funcionamiento para el estuche para carga de baterías.
2. **Antes de usar el estuche para carga de baterías, lea todas las instrucciones y marcas de precaución del (1) estuche para carga de baterías, (2) el cargador, (3) la batería y (4) el producto que usa la batería.**
3. **PRECAUCIÓN - Para reducir el riesgo de lesiones, cargue solamente baterías recargables de Makita. Otro tipo de baterías podrían explotar y causar lesiones personales y daños.**
4. **Las baterías no recargables no se pueden cargar con este estuche para carga de baterías.**
5. **Use una fuente de alimentación con el voltaje especificado en la placa de características del cargador.**
6. **No cargue el cartucho de batería en presencia de líquidos o gases inflamables.**
7. **No exponga el cargador a la lluvia, a la nieve o a condiciones húmedas.**
8. **Nunca lleve el cargador por el cable o tire del mismo para desconectarlo de la toma de corriente.**
9. **Después de realizar la carga o antes de intentar cualquier mantenimiento o limpieza, desconecte el cargador de la fuente de alimentación. Tire del enchufe en vez del cable cada vez que desconecte el cargador.**
10. **Asegúrese de que el cable esté bien ubicado para que no se le pise, ocasione un tropezón o sufra de daños o presión.**
11. **No utilice el cargador si el cable o el enchufe están dañados. Si el cable o el enchufe están dañados, solicite al centro de servicio autorizado de Makita que lo reemplace para evitar un riesgo.**
12. **No utilice o desarme el cargador si el mismo sufrió un golpe contundente, se dejó caer o si fue dañado de cualquier forma; llévelo con un técnico de servicio calificado. El uso incorrecto o rearmado podría resultar en un riesgo de choque eléctrico o incendio.**
13. **El cargador de batería no deben utilizarlo niños pequeños o personas de salud delicada y sin supervisión.**
14. **Hay que asegurarse de que los niños pequeños no jueguen con el cargador de batería.**
15. **No cargue el cartucho de batería cuando la temperatura ambiente esté por DEBAJO de 10 °C (50 °F) o por ENCIMA de 40 °C (104 °F). A una temperatura fría, podría no iniciar la carga.**
16. **No intente utilizar un transformador elevador de voltaje, un motor generador o toma de corriente CC.**
17. **No permita que nada cubra u obstaculice las aberturas de ventilación del cargador.**
18. **No enchufe o desenchufe el cable e inserte o extraiga la batería con las manos mojadas.**
19. **Nunca utilice gasolina, bencina, disolvente, alcohol o sustancias similares para limpiar el cargador. Puede que esto ocasione descoloramiento, deformación o grietas.**
20. **No almacene materiales que contengan líquidos combustibles, gases o polvo en el aparato.**
21. **No utilice este aparato para ningún otro propósito que no sea cargar o transportar.**

Declaración de la FCC

Este dispositivo cumple con lo dispuesto en la Parte 15 de las Normas de la FCC. La operación está sujeta a las siguientes dos condiciones: (1) Este dispositivo no debe causar una interferencia dañina, y (2) este dispositivo debe aceptar cualquier interferencia recibida, incluida la interferencia que pueda ocasionar una operación no deseada.

Precaución de la FCC

Cualquier cambio o modificación que no haya sido expresamente aprobada por la parte responsable del cumplimiento podría anular la autoridad del usuario para operar el equipo.
Nota: Este equipo fue sometido a pruebas y se ha comprobado que cumple con los límites para un dispositivo digital Clase B, conforme a lo dispuesto en la Parte 15 de las Normas de la FCC. Estos límites están diseñados para proporcionar una protección razonable contra una interferencia dañina en una instalación residencial. Este equipo genera, usa y puede irradiar energía de radiofrecuencia y, si no se instala y se usa de acuerdo con las instrucciones, puede causar una interferencia dañina a las radiocomunicaciones. Sin embargo, no hay ninguna garantía de que la interferencia no ocurrirá en una instalación en particular. Si este equipo llega a causar una interferencia dañina a la recepción de radio o televisión, lo cual puede determinarse encendiendo y apagando el equipo, el usuario deberá intentar corregir la interferencia tomando una o varias de las siguientes medidas:

— Reorientar o reubicar la antena receptora.
— Aumentar la separación entre el equipo y el receptor.
— Conectar el equipo a una toma de corriente en un circuito distinto al cual esté conectado el receptor.
— Consultar al distribuidor o a un técnico experto en radio/TV para solicitar asistencia.

Makita U.S.A. Inc.
14930 Northam Street, La Mirada, CA 90638-5753, EUA
+1-(714) 522-8088

Cargador aplicable

- DC4002

⚠*ADVERTENCIA:* **Utilice solo el cargador mencionado anteriormente.** El uso de otros cargadores podría ocasionar una lesión o un incendio.

Transporte del aparato

⚠*PRECAUCIÓN:* **Sujete firmemente las asas con ambas manos cuando transporte el aparato.** La caída del aparato provoca roturas y lesiones personales.

⚠*PRECAUCIÓN:* **Para evitar que el aparato se caiga durante el transporte, mantenga siempre las asas secas y limpias para evitar que se resbale de sus manos.**

⚠*PRECAUCIÓN:* **No transporte el aparato cuando el cargador esté conectado al aparato.**

⚠*PRECAUCIÓN:* **No transporte el aparato si la tapa no está bloqueada con el pestillo.**

⚠*PRECAUCIÓN:* **Asegúrese de insertar firmemente los cartuchos de batería cuando transporte el aparato.** La caída de los cartuchos de batería provoca roturas y lesiones personales.

⚠*PRECAUCIÓN:* **No transporte el aparato con nada más que el cartucho de batería y el cargador correspondiente en su interior.**

⚠*PRECAUCIÓN:* **Use el carrito plegable MAKPAC (accesorio opcional) o la carretilla MAKPAC (accesorio opcional) si el aparato está pesado. El aparato es demasiado pesado para transportarlo cuando los cartuchos de batería están insertados.** El transporte inseguro provoca accidentes o lesiones personales.

⚠*PRECAUCIÓN:* **Cierre las asas cuando no esté en uso.**

Use las asas cuando transporte el aparato.

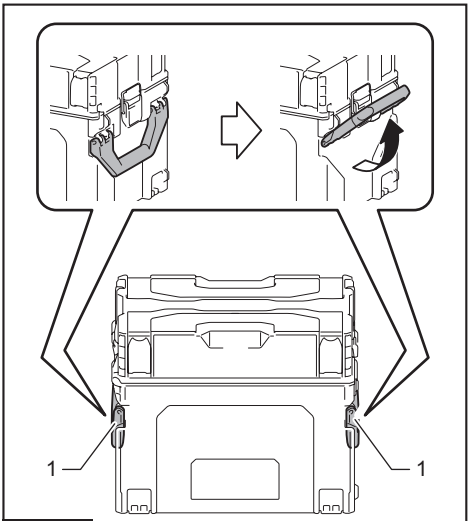

Fig.3

► **1.** Asa

Para detalles sobre cómo usar un carrito plegable MAKPAC, consulte la sección "Carrito plegable MAKPAC".
Para obtener detalles sobre el uso de una carretilla MAKPAC, consulte la sección "Carretilla MAKPAC".

Apertura y cierre de la tapa

⚠***PRECAUCIÓN:*** **Bloquee la tapa con el pestillo firmemente al cerrarla.**

⚠***PRECAUCIÓN:*** **Tenga cuidado de no pellizcar sus dedos al abrir y cerrar la tapa.**

⚠***PRECAUCIÓN:*** **No fuerce la tapa para abrirla sin quitar el pestillo.** Hacerlo podría provocar la rotura del pestillo.

⚠***PRECAUCIÓN:*** **No aplique fuerza a la tapa cuando esté abierta.** Hacerlo podría provocar la rotura de la tapa.

⚠***PRECAUCIÓN:*** **No abra la tapa si hay algo encima o si el aparato está inestable.** Hacerlo podría causar roturas y lesiones personales.

Apertura de la tapa
Suelte el pestillo como se muestra en la flecha, y abra la tapa.

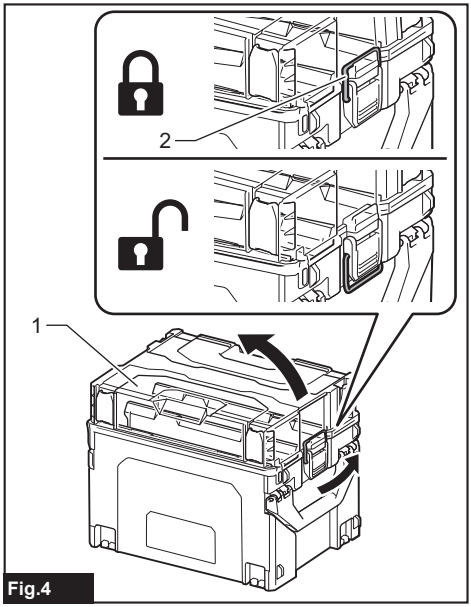

Fig.4
► **1.** Tapa **2.** Pestillo

Cierre de la tapa
Siga el procedimiento de apertura a la inversa.

Carga

⚠***PRECAUCIÓN:*** **Cuando haya algo colocado debajo del aparato, asegúrese de que esté bien sujeto antes de cargar la batería.**

Este aparato puede cargar cuatro cartuchos de batería al mismo tiempo.

1. Abra la tapa e inserte el conector del cargador en el aparato hasta que haga clic. Inserte el enchufe del cargador en el tomacorriente.
   La lámpara indicadora de carga se enciende durante unos 10 segundos, y luego se apaga.

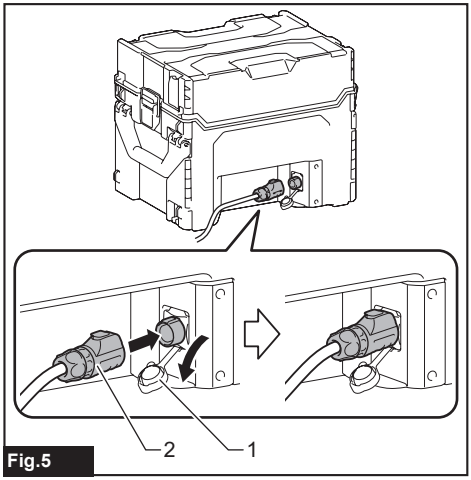

Fig.5
► **1.** Tapón **2.** Conector

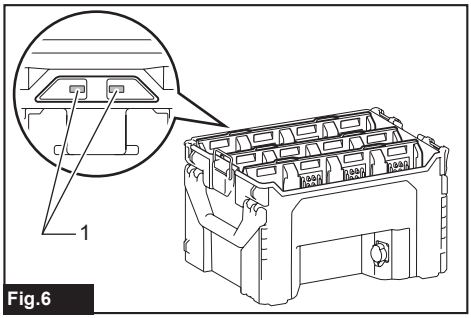

Fig.6
► **1.** Lámpara de indicación de carga

2. Abra la tapa del aparato, e inserte el cartucho de batería. Insértelo por completo hasta que quede asegurado en su lugar haciendo un pequeño clic. Si puede ver el indicador rojo como se muestra en la ilustración, este no ha quedado asegurado por completo.
   La lámpara de indicación de carga parpadea en azul cuando comienza la carga, y se ilumina en verde cuando se completa la carga.

3. Después de la carga, extraiga el cartucho de batería del cargador y desenchufe el cargador. Para quitar el cartucho de batería, deslícelo del aparato mientras desliza el botón sobre la parte delantera del cartucho.

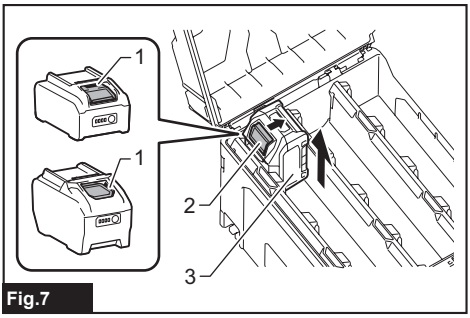

Fig.7

► **1.** Indicador rojo **2.** Botón **3.** Cartucho de batería

4. Retire el conector del cargador del aparato mientras presiona el botón de bloqueo, y luego cierre la tapa.

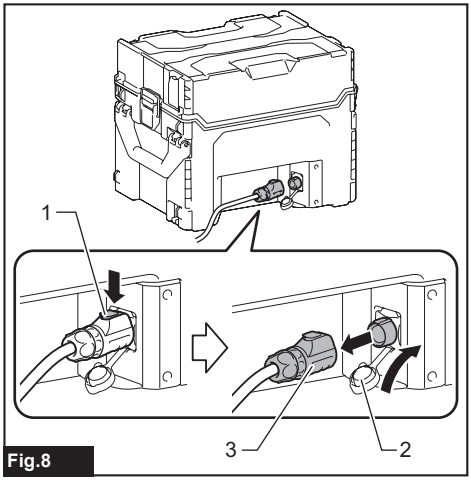

Fig.8

► **1.** Botón de bloqueo **2.** Tapón **3.** Conector

NOTA: El tiempo de carga varía según la temperatura (10 °C (50 °F) a 40 °C (104 °F)) y las condiciones del cartucho de batería, como si es nuevo o no se ha utilizado durante un largo período.

NOTA: La lámpara de indicación de carga está apagada cuando no se cargan los cartuchos de batería.

NOTA: Si conecta el cartucho de batería al aparato y lo guarda, asegúrese de que el cartucho de batería esté suficientemente cargado. De lo contrario, la vida del cartucho de batería podría acortarse.

Especificaciones de la batería				Tiempo de carga (Minutos)			
				BCC01		BCC02	
Voltaje	Cartucho de batería de iones de litio	Número de celdas	Capacidad (Ah)	Cuatro cartuchos de batería al mismo tiempo	Todas las baterías	Cuatro cartuchos de batería al mismo tiempo	Todas las baterías
40 V (máx.)	BL4020	10	2	75	150	75	225
	BL4025	10	2,5	90	180	90	270
	BL4040 / BL4040F	10	4	145	290	145	435
	BL4050F	20	5	175	350	- *	
	BL4080F	20	8	280	560	- *	

* BCC02 no se aplica a los siguientes cartuchos de batería: BL4050F / BL4080F

AVISO: **El estuche para carga de baterías es para cargar el cartucho de batería Makita. Nunca lo utilice para otros propósitos o para las baterías de otros fabricantes.**

NOTA: Si la lámpara de indicación de carga está apagada, es posible que la carga no comience debido a la siguiente condición:

— Un cartucho de batería de una herramienta recién utilizada o el cartucho de batería que se dejó en un lugar expuesto a la luz directa del sol por un largo tiempo.

— Un cartucho de batería que se ha dejado por un largo tiempo en un lugar expuesto al aire frío.

— Cartucho de batería que está esperando ser cargado. Si hay una batería cargándose en la misma fila, la otra batería no se cargará.

NOTA: Si la lámpara de indicación de carga cambia para parpadear en rojo, la carga no está disponible. Los terminales del aparato o del cartucho de batería pueden estar obstruidos con polvo, o el cartucho de batería puede estar desgastado o dañado.

Procedimiento de carga eficiente

Este aparato tiene cuatro filas de carga (A a D), y cada fila es independiente. Al insertar los cartuchos de batería en cada fila, el aparato puede cargar hasta cuatro cartuchos de batería al mismo tiempo.
Si inserta los cartuchos de batería en la misma fila, los cartuchos de batería se cargan en el orden en que se insertan, independientemente de su posición (Ⅰ, Ⅱ o Ⅲ).
Para una carga eficiente, inserte los cartuchos de batería como lo muestra la flecha en la figura.

BCC01

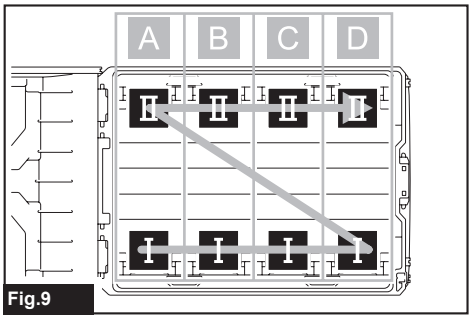

Fig.9

BCC02

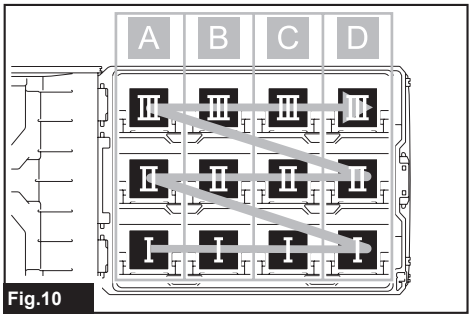

Fig.10

NOTA: Si los cartuchos de batería se insertan antes de enchufar el cargador, el orden de carga es siempre Ⅰ - Ⅱ - Ⅲ en cada fila.

Quitar e instalar la tapa

⚠***PRECAUCIÓN:*** **Coloque el aparato en un lugar horizontal, estable y antideslizante al retirar o instalar la tapa.**

⚠***PRECAUCIÓN:*** **No utilice la tapa retirada para otros fines, como una rejilla o un recipiente.**

La tapa se puede quitar e instalar.

Extracción de la tapa

1. Mueva los pasadores de bloqueo en la dirección de la flecha como se muestra en la figura, hasta que toquen la tapa.

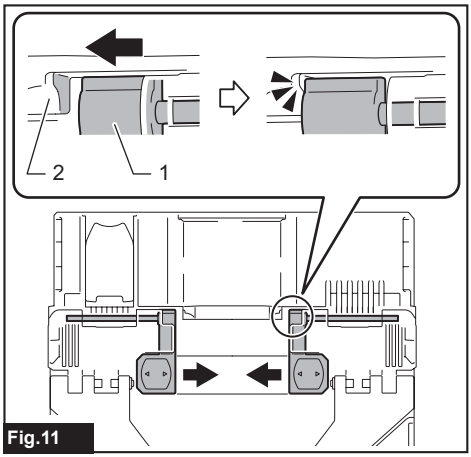

Fig.11

► **1.** Pasador de bloqueo **2.** Tapa

2. Abra la tapa por completo.
3. Retire los pasadores de bloqueo uno por uno, sosteniendo la tapa con la mano.
4. Retire la tapa, y vuelva a colocar los pasadores de bloqueo en sus posiciones originales.

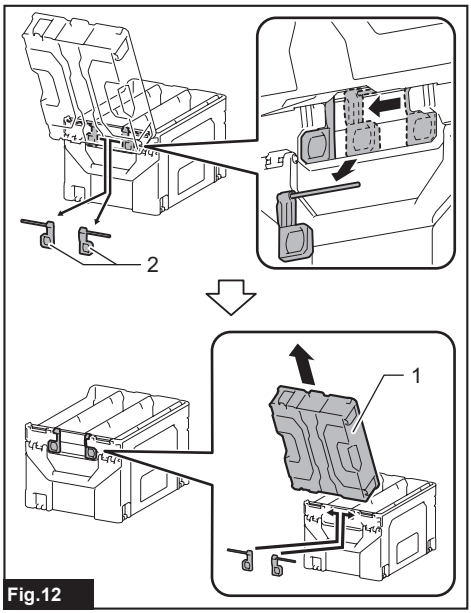

Fig.12

► **1.** Tapa **2.** Pasador de bloqueo

NOTA: Cuando el pasador de bloqueo no se pueda mover y sea difícil quitarlo, utilice un destornillador de punta plana, una moneda, etc., para quitar el pasador de bloqueo como se muestra en la figura.

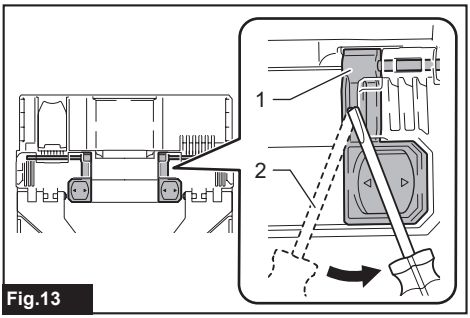

Fig.13

► **1.** Pasador de bloqueo **2.** Destornillador de punta plana

Instalación de la tapa

1. Retire los pasadores de bloqueo.
2. Instale la tapa en la posición completamente abierta mientras la sostiene con la mano. Y luego, instale completamente los pasadores de bloqueo uno por uno.

NOTA: Al instalar el pasador de bloqueo, asegúrese de insertarlo firmemente hasta que haga clic.

Colocación del aparato

⚠***PRECAUCIÓN:*** **Al instalar el aparato, asegúrese de que el cable del cargador no quede atrapado por el aparato o la pared.**

⚠***PRECAUCIÓN:*** **Coloque el aparato sobre una superficie estable y antideslizante.** Si el lugar de instalación tiene obstáculos, protuberancias, pendientes o superficies resbaladizas, el aparato podría caerse y provocar lesiones personales.

⚠***PRECAUCIÓN:*** **No deje nada sobre el aparato excepto el MAKPAC sobre la tapa.** De lo contrario, podría ocurrir un accidente por caída.

⚠***PRECAUCIÓN:*** **Al colocar el aparato en posición horizontal, no lo coloque con la bisagra de la tapa hacia abajo.** El equilibrio se vuelve inestable, y podría causar daños o lesiones personales.

⚠***PRECAUCIÓN:*** **Al colocar varios aparatos en posición horizontal, no coloque el aparato encima de otro.** El equilibrio se vuelve inestable, y podría causar lesiones personales.

⚠***PRECAUCIÓN:*** **Cuando el aparato esté colocado horizontalmente e insertando los cartuchos de batería, asegúrese de sostener el aparato con las manos.** Para evitar que el aparato se caiga al insertar los cartuchos de batería, asegure las asas con cuerdas.

⚠***PRECAUCIÓN:*** **No utilice el aparato como banco de trabajo o taburete.** De lo contrario, podría causar daños o lesiones personales.

Cuando coloque el aparato sobre un escritorio o estante, siga la precaución anterior y colóquelo en la dirección que sea fácil de usar.

Colocación vertical

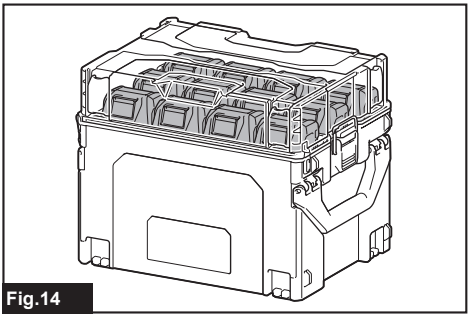
Fig.14

Colocación horizontal

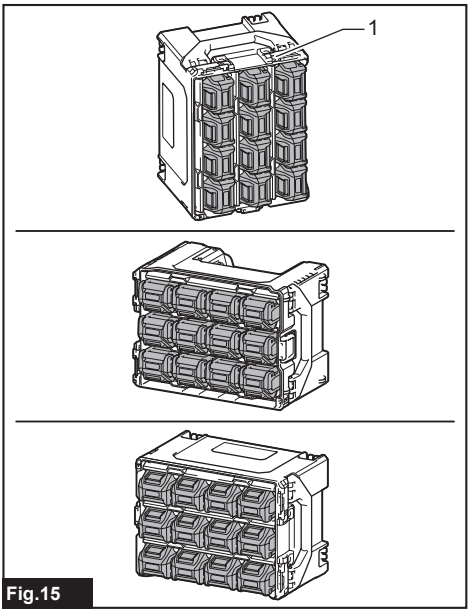

Fig.15

► **1.** Bisagra

NOTA: Asegúrese de quitar la tapa cuando coloque el aparato en posición horizontal.

Sistema de enfriamiento

Este cargador está equipado con un ventilador de refrigeración para el cargador calentado para mejorar el desempeño de la carga. El sonido del aire se escucha durante el enfriamiento, lo que significa que no hay problema con el cargador.

La lámpara del cargador parpadea en rojo para advertir sobre temperaturas anormales del cargador en los siguientes casos.

- Un problema en el ventilador de enfriamiento
- Enfriamiento incompleto del cargador, como obstrucción con polvo

La batería se puede cargar incluso si la lámpara del cargador parpadea en rojo. Sin embargo, en este caso el tiempo de carga será más prolongado de lo usual. Verifique el sonido del ventilador de enfriamiento y la abertura de ventilación del cargador. La abertura de ventilación podría estar obstruida con polvo o bloqueada por obstáculos.

Mantenga siempre limpia la abertura de ventilación del cargador para el enfriamiento.

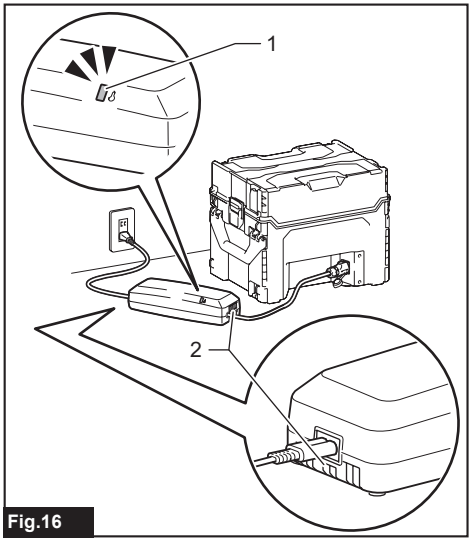

Fig.16

► **1.** Lámpara del cargador **2.** Abertura de ventilación

NOTA: Coloque el cargador en un lugar donde las aberturas de ventilación no estén bloqueadas por obstáculos.

NOTA: Si la lámpara del cargador no parpadea en rojo, el sistema de enfriamiento está funcionando normalmente incluso si no hay sonido del ventilador de enfriamiento.

NOTA: Si la lámpara del cargador parpadea en rojo a pesar de que las aberturas de ventilación del cargador están limpias, lleve el aparato a su centro de servicio Makita local.

Orificio para candado

El aparato tiene un orificio para candado. Bloquear el aparato con un candado comercial ayuda a evitar robos.

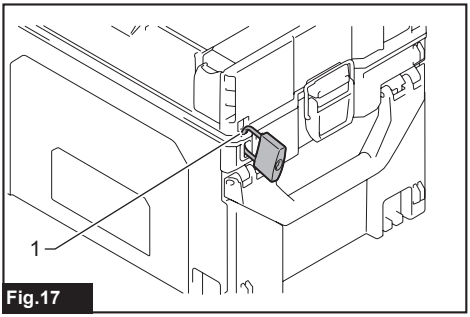

Fig.17

► **1.** Orificio para candado

Instalación del MAKPAC

Accesorio opcional

⚠***PRECAUCIÓN:*** **Asegúrese de que el aparato está firmemente sujeto al MAKPAC con cuatro pestillos de montaje.** De lo contrario, podría ocurrir un accidente por la caída y ocasionar una lesión personal.

⚠***PRECAUCIÓN:*** **Coloque su dedo firmemente en el pestillo de montaje cuando lo desbloquee.** De lo contrario, su dedo podría soltarse inesperadamente del pestillo de montaje y provocar lesiones.

El aparato se puede fijar a la parte superior o inferior de MAKPAC, como se muestra en la figura.

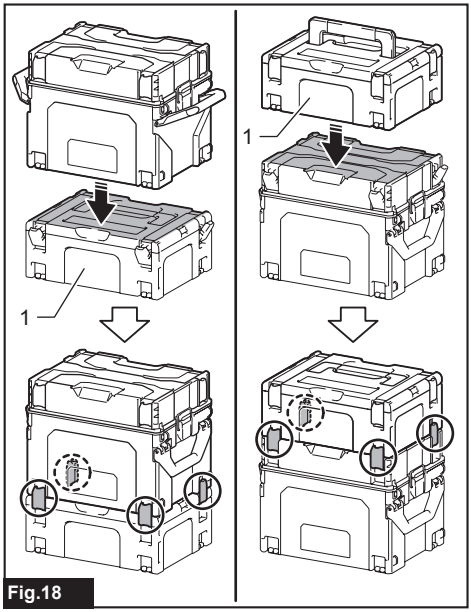

Fig.18

► **1.** MAKPAC

Carrito plegable MAKPAC

Accesorio opcional

⚠***PRECAUCIÓN:*** **Asegúrese de que el aparato esté bien sujeto al carrito plegable MAKPAC.** El aparato podría salir del carrito plegable MAKPAC, y podría ocurrir un accidente por caída.

⚠***PRECAUCIÓN:*** **Si hay escalones, mueva el carrito plegable MAKPAC con cuidado y en silencio.** De lo contrario, un accidente por caída podría ocasionar daños o una lesión.

⚠***PRECAUCIÓN:*** **No cargue más de 100 kg (220 lbs) en el carrito plegable MAKPAC.** De lo contrario, podría ocurrir un accidente o daños.

El aparato se puede transportar fácilmente cuando está conectado al carrito plegable MAKPAC.
Cuando utilice el carrito plegable MAKPAC, conecte el aparato al carrito plegable MAKPAC como se muestra en las figuras.

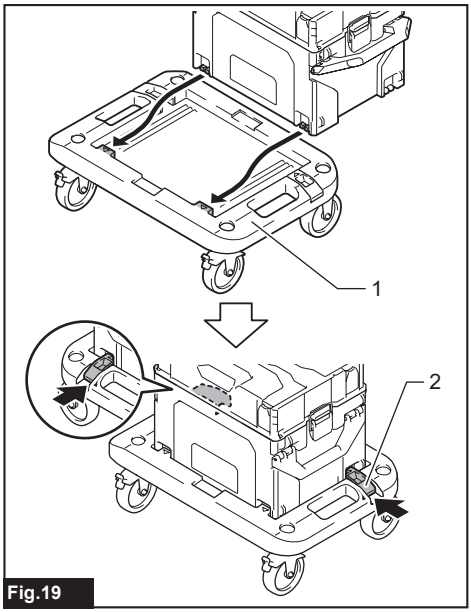

Fig.19

► **1.** Carrito plegable MAKPAC **2.** Pestillo de montaje

AVISO: **Bloquee el tope cuando no mueva el carrito plegable MAKPAC.**

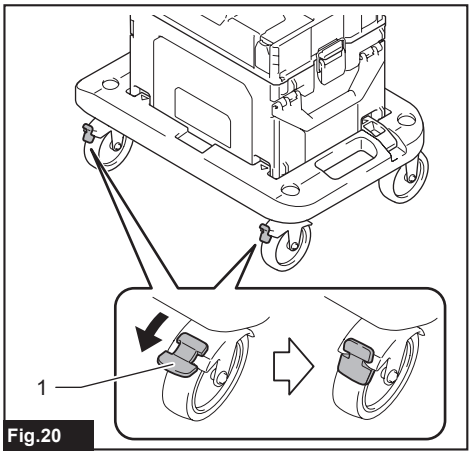

Fig.20

► **1.** Tope

⚠*PRECAUCIÓN:* Cuando transporte el aparato conectado al MAKPAC mediante el carrito plegable MAKPAC, coloque el aparato en la parte inferior. De lo contrario, el equilibrio se volverá inestable y provocará un accidente.

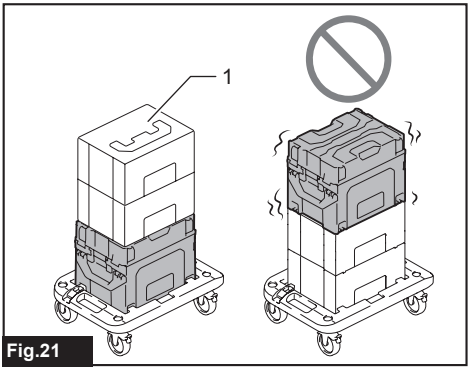

Fig.21

► **1.** MAKPAC

Carretilla MAKPAC

Accesorio opcional

⚠*PRECAUCIÓN:* Tenga cuidado al pasar por encima de los escalones, y muévase en silencio. De lo contrario, podría causar daños o lesiones debido a una caída.

⚠*PRECAUCIÓN:* No se pare encima del aparato ni coloque ningún elemento que no sea el MAKPAC. De lo contrario, podría provocar caídas, accidentes o daños.

El aparato se puede transportar fácilmente cuando el aparato está conectado a la carretilla MAKPAC.
Fije el aparato correctamente a la carretilla MAKPAC, como se muestra en las figuras.
Lea el manual de instrucciones suministrado con la carretilla MAKPAC para asegurarse de cómo conectar el aparato a la carretilla MAKPAC.

⚠*PRECAUCIÓN:* Al instalar el aparato en la carretilla MAKPAC, instale el aparato con el logotipo de Makita de espaldas a las llantas de la carretilla MAKPAC, como se muestra en la figura. De lo contrario, el equilibrio se volverá inestable y provocará un accidente.

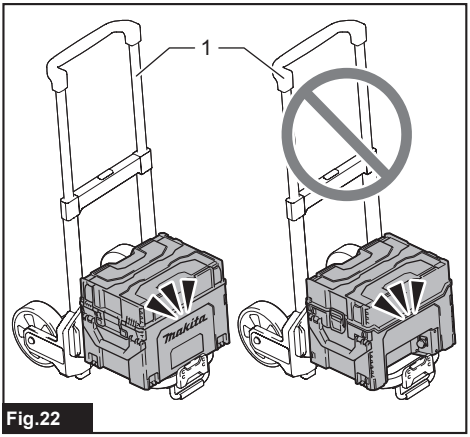

Fig.22

► **1.** Carretilla MAKPAC

⚠*PRECAUCIÓN:* Cuando transporte el aparato conectado al MAKPAC mediante la carretilla MAKPAC, coloque el aparato en la parte inferior. De lo contrario, el equilibrio se volverá inestable y provocará un accidente.

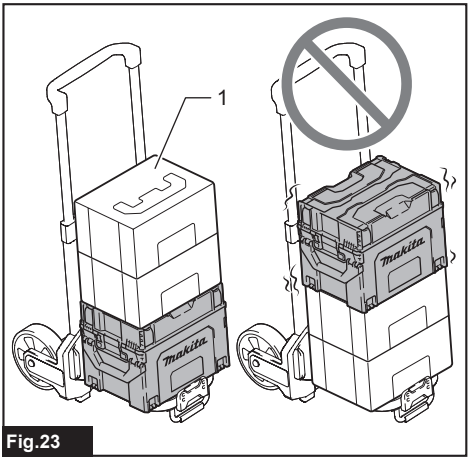

Fig.23

► **1.** MAKPAC

Reemplazo de la bandeja

Las bandejas de los modelos BCC01 y BCC02 se pueden intercambiar. Pregunte a su centro de servicio Makita local si desea cambiar la bandeja.

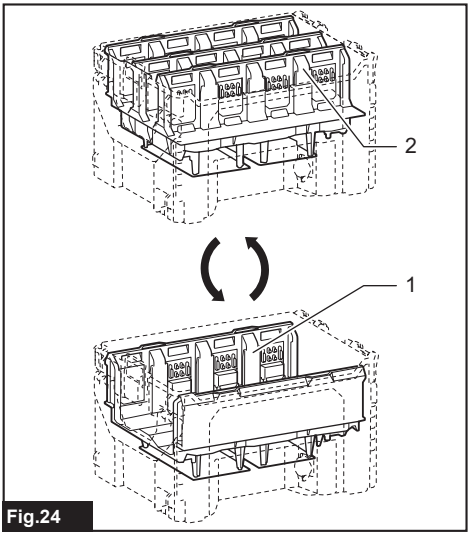

Fig.24

► **1.** Bandeja del BCC01 **2.** Bandeja del BCC02

ACCESORIOS OPCIONALES

⚠***PRECAUCIÓN:*** **Estos accesorios o aditamentos están recomendados para utilizarse con su herramienta Makita especificada en este manual.** El empleo de cualquier otro accesorio o aditamento puede conllevar el riesgo de lesiones personales. Utilice los accesorios o aditamentos solamente para su fin establecido.

Si necesita cualquier ayuda para más detalles en relación con estos accesorios, pregunte a su centro de servicio local Makita.

- MAKPAC
- Carrito plegable MAKPAC
- Carretilla MAKPAC

NOTA: Algunos de los artículos en la lista pueden incluirse en el paquete de la herramienta como accesorios estándar. Éstos pueden variar de país a país.

Makita Corporation
3-11-8, Sumiyoshi-cho,
Anjo, Aichi 446-8502 Japan
www.makita.com

885A76-937
BCC01-1
EN, FRCA, ESMX
20240531

Quebec Notice — Warranty of Availability (Bill 29)
Avis (Québec) — Garantie de disponibilité (projet de loi 29)

For Québec customers only:
Pour les clients du Québec seulement :

NOTICE TO QUÉBEC CONSUMERS – Warranty of availability of replacement parts, repair services and related maintenance/repair information. *Please note that while Makita Canada Inc. ("Makita") makes reasonable efforts to have replacement parts and/or maintenance/repair information available for certain products, please note that Makita does not guarantee the availability of replacement parts, repair services or maintenance/repair information within the meaning of section 39 of the Quebec Consumer Protection Act and sections 79.18 to 79.20 of the Regulation Respecting the Application of the Consumer Protection Act, for any Makita® products manufactured, imported, distributed, advertised, offered for sale and/or sold in Quebec (whether through authorized dealers, or any other distribution channel).*	***AVIS AUX CONSOMMATEURS DU QUÉBEC – Garantie de disponibilité des pièces de rechange, services de réparation, et renseignements relatifs à l'entretien et à la réparation.*** *Bien que Makita Canada Inc. (« Makita ») déploie des efforts raisonnables afin de rendre disponibles les pièces de rechange et/ou les renseignements relatifs à l'entretien ou à la réparation de certains produits, Makita ne garantit pas la disponibilité des pièces de rechange, des services de réparation ou des renseignements nécessaires à l'entretien ou à la réparation au sens de l'article 39 de la Loi sur la protection du consommateur du Québec et des articles 79.18 à 79.20 du Règlement d'application de la loi sur la protection du consommateur pour aucun produit Makita^MD fabriqué, importé, distribué, annoncé, offert en vente et/ou vendu au Québec (que ce soit par l'intermédiaire de détaillants autorisés ou d'autres voies de distribution).*